สัญญาจ้างก่อสร้าง

สัญญาเลขที่ ๓๕๕๙/๒๕๖๗

สัญญาฉบับนี้ทำขึ้น ณ องค์การบริหารส่วนจังหวัดอุบลราชธานี ตำบล/แขวง ในเมือง อำเภอ/เขต เมือง อุบลราชธานี จังหวัด อุบลราชธานี เมื่อวันที่ ๓ กันยายน ๒๕๖๗ ระหว่าง องค์การบริหารส่วนจังหวัดอุบลราชธานี โดย นายกานต์ กัลป์ดินันท์ ตำแหน่ง นายกองค์การบริหารส่วนจังหวัดอุบลราชธานี ซึ่งต่อไปในสัญญานี้เรียกว่า "ผู้ว่าจ้าง" ฝ่ายหนึ่ง กับ ห้างหุ้นส่วนจำกัด เทพขนะ ซึ่งจดทะเบียนเป็นนิติบุคคล ณ สำนักงานทะเบียนหุ้นส่วนบริษัท จังหวัดอุบลราชธานี กรมพัฒนาธุรกิจการค้า กระทรวงพาณิชย์ มีสำนักงานใหญ่อยู่ เลขที่ ๕๔ หมู่ที่ ๘ ตำบล/แขวง สำโรง อำเภอ/เขต สำโรง จังหวัดอุบลราชธานี โดยนายพรเทพ ศรีสวัสดิ์ (ผู้รับมอบอำนาจ) ผู้มีอำนาจลงนามผูกพันนิติบุคคลปรากฏตามหนังสือรับรองของสำนักงานทะเบียนหุ้นส่วนบริษัทกลาง กรมพัฒนาธุรกิจการค้า กระทรวงพาณิชย์ ที่ ลงวันที่ ๑ กุมภาพันธ์ ๒๕๖๗ ทะเบียนนิติบุคคลเลขที่ ๐๓๔๓๕๓๔๐๐๐๒๔๑ และหนังสือมอบอำนาจลงวันที่ ๓๐ สิงหาคม ๒๕๖๗ แนบท้ายสัญญานี้ ซึ่งต่อไปในสัญญานี้เรียกว่า "ผู้รับจ้าง" อีกฝ่ายหนึ่ง

คู่สัญญาได้ตกลงกันมีข้อความดังต่อไปนี้

ข้อ ๑. ข้อตกลงว่าจ้าง

ผู้ว่าจ้างตกลงจ้างและผู้รับจ้างตกลงรับจ้างทำงาน โครงการก่อสร้างรั้วคอนกรีตเสริมเหล็ก สถานีขนส่งผู้โดยสาร อำเภอสิรินธร (ด่านช่องเม็ก) จังหวัดอุบลราชธานี (รายละเอียดตามแบบแปลนขององค์การบริหารส่วนจังหวัดอุบลราชธานี) ด้วยวิธีประกวดราคาอิเล็กทรอนิกส์ (e-bidding) ณ สถานีขนส่งผู้โดยสาร อำเภอสิรินธร (ด่านช่องเม็ก) จังหวัดอุบลราชธานี ตามข้อกำหนดและเงื่อนไขแห่งสัญญานี้รวมทั้งเอกสารแนบท้ายสัญญา

ผู้รับจ้างตกลงที่จะจัดหาแรงงานและวัสดุ เครื่องมือเครื่องใช้ ตลอดจนอุปกรณ์ต่างๆ ชนิดดีเพื่อใช้ในงานจ้างตามสัญญานี้

ข้อ ๒. เอกสารอันเป็นส่วนหนึ่งของสัญญา

เอกสารแนบท้ายสัญญาดังต่อไปนี้ให้ถือเป็นส่วนหนึ่งของสัญญานี้

๒.๑ ผนวก ๑ แบบรูป จำนวน ๖ (หก) หน้า

๒.๒ ผนวก ๒ ใบแจ้งปริมาณงานและราคา จำนวน ๑ (หนึ่ง) หน้า

๒.๓ ผนวก ๓ ใบเสนอราคา จำนวน ๒ (สอง) หน้า

๒.๔ ผนวก ๔ หนังสือมอบอำนาจ จำนวน ๓ (สาม) หน้า

๒.๕ ผนวก ๕ หนังสือรับรอง/ใบสำคัญแสดงการจดทะเบียน/ภ.พ.๒๐ จำนวน ๖ (หก) หน้า

๒.๖ ผนวก ๖ เงื่อนไข หลักเกณฑ์ ประเภทงานก่อสร้างสูตรและวิธีการคำนวณที่ใช้กับสัญญาแบบปรับราคาได้ (ค่า K) จำนวน ๕ (ห้า) หน้า

๒.๗ ผนวก ๗ ตารางการจัดทำแผนการใช้พัสดุที่ผลิตภายในประเทศและตารางการจัดทำแผนการใช้

(ลงชื่อ) ผู้ว่าจ้าง (ลงชื่อ) ผู้รับจ้าง

นายกานต์ กัลป์ดินันท์

(ลงชื่อ) พยาน (ลงชื่อ)

ห้างหุ้นส่วนจำกัด

เหล็กที่ผลิตภายในประเทศ จำนวน ๒ (สอง) หน้า

๒.๘ ผนวก ๘ ตารางการจัดทำแผนการทำงาน จำนวน ๒ (สอง) หน้า

ความใดในเอกสารแนบท้ายสัญญาที่ขัดหรือแย้งกับข้อความในสัญญานี้ ให้ใช้ข้อความในสัญญานี้บังคับ และในกรณีที่เอกสารแนบท้ายสัญญาขัดแย้งกันเอง ผู้รับจ้างจะต้องปฏิบัติตามคำวินิจฉัยของผู้ว่าจ้าง คำวินิจฉัยของผู้ว่าจ้างให้ถือเป็นที่สุด และผู้รับจ้างไม่มีสิทธิเรียกร้องค่าจ้าง ค่าเสียหายหรือค่าใช้จ่ายใดๆ เพิ่มเติมจากผู้ว่าจ้างทั้งสิ้น

ข้อ ๓. หลักประกันการปฏิบัติตามสัญญา

ในขณะทำสัญญานี้ผู้รับจ้างได้นำหลักประกันเป็น หนังสือค้ำประกันของธนาคาร เป็นจำนวนเงิน ๔๓,๙๕๐.๐๐ บาท (สี่หมื่นหนึ่งพันเก้าร้อยห้าสิบบาทถ้วน) ซึ่งเท่ากับร้อยละ ๕ (ห้า) ของราคาค่าจ้างตามสัญญา มามอบให้แก่ผู้ว่าจ้างเพื่อเป็นหลักประกันการปฏิบัติตามสัญญานี้

กรณีผู้รับจ้างใช้หนังสือค้ำประกันมาเป็นหลักประกันการปฏิบัติตามสัญญา หนังสือค้ำประกันดังกล่าวจะต้องออกโดยธนาคารที่ประกอบกิจการในประเทศไทย หรือโดยบริษัทเงินทุนหรือบริษัทเงินทุนหลักทรัพย์ที่ได้รับอนุญาตให้ประกอบกิจการเงินทุนเพื่อการพาณิชย์และประกอบธุรกิจ ค้ำประกันตามประกาศของธนาคารแห่งประเทศไทย ตามรายชื่อบริษัทเงินทุนที่ธนาคารแห่งประเทศไทยแจ้งเวียนให้ทราบตามแบบที่คณะกรรมการนโยบายการจัดซื้อจัดจ้างและการบริหารพัสดุภาครัฐกำหนดหรืออาจเป็นหนังสือค้ำประกันอิเล็กทรอนิกส์ตามวิธีการที่กรมบัญชีกลางกำหนดก็ได้ และจะต้องมีอายุการค้ำประกันตลอดไปจนกว่าผู้รับจ้างพ้นข้อผูกพันตามสัญญานี้

หลักประกันที่ผู้รับจ้างนำมามอบให้ตามวรรคหนึ่ง จะต้องมีอายุครอบคลุมความรับผิดทั้งปวงของผู้รับจ้างตลอดอายุสัญญา ถ้าหลักประกันที่ผู้รับจ้างนำมามอบให้ดังกล่าวลดลงหรือเสื่อมค่าลง หรือมีอายุไม่ครอบคลุมถึงความรับผิดของผู้รับจ้างตลอดอายุสัญญา ไม่ว่าด้วยเหตุใดๆ ก็ตาม รวมถึงกรณี ผู้รับจ้างส่งมอบงานล่าช้าเป็นเหตุให้ระยะเวลาแล้วเสร็จหรือวันครบกำหนดความรับผิดในความชำรุดบกพร่องตามสัญญาเปลี่ยนแปลงไป ไม่ว่าจะเกิดขึ้นคราวใด ผู้รับจ้างต้องหาหลักประกันใหม่หรือหลักประกันเพิ่มเติมให้มีจำนวนครบถ้วนตามวรรคหนึ่งมามอบให้แก่ผู้ว่าจ้างภายใน ๑๕ (สิบห้า) วัน นับถัดจากวันที่ได้รับแจ้งเป็นหนังสือจากผู้ว่าจ้าง

หลักประกันที่ผู้รับจ้างนำมามอบไว้ตามข้อนี้ ผู้ว่าจ้างจะคืนให้แก่ผู้รับจ้าง โดยไม่มีดอกเบี้ย เมื่อผู้รับจ้างพ้นจากข้อผูกพัน และความรับผิดทั้งปวงตามสัญญานี้แล้ว

ข้อ ๔ (ข) ค่าจ้างและการจ่ายเงิน

ผู้ว่าจ้าง ตกลงจ่าย และผู้รับจ้างตกลงรับเงินค่าจ้างจำนวนเงิน ๘๓๙,๐๐๐.๐๐ บาท (แปดแสนสามหมื่นเก้าพันบาทถ้วน) ซึ่งได้รวมภาษีมูลค่าเพิ่ม จำนวน ๕๔,๘๘๗.๘๕ บาท (ห้าหมื่นสี่พันแปดร้อยแปดสิบเจ็ดบาทแปดสิบห้าสตางค์) ตลอดจน ภาษีอากรอื่น ๆ และค่าใช้จ่ายทั้งปวงด้วยแล้ว โดยถือราคาเหมารวม เป็นเกณฑ์ และกำหนดการจ่ายเงิน เป็นงวด ๆ ดังนี้

งวดที่ ๑ (งวดสุดท้าย) เป็นจำนวนเงิน ๘๓๙,๐๐๐.๐๐ บาท (แปดแสนสามหมื่นเก้าพันบาทถ้วน) เมื่อผู้รับจ้างได้ปฏิบัติงาน โครงการก่อสร้างรั้วคอนกรีตเสริมเหล็ก สถานีขนส่งผู้โดยสาร อำเภอสิรินธร (ด่านช่องเม็ก) จังหวัดอุบลราชธานี เมื่อได้ส่งมอบงานครบถ้วนตามสัญญานั้น ให้แล้วเสร็จภายใน ๑ มกราคม ๒๕๖๘ รวมทั้งทำสถานที่ก่อสร้างให้

(ลงชื่อ) ผู้ว่าจ้าง (ลงชื่อ) ผู้รับจ้าง

นายภวนต์...ถิอปัติพันธ์ ห้างหุ้นส่วนจำกัด

ในการจ่ายเงินค่าจ้างให้แก่ผู้รับจ้างตามข้อ ๔ ผู้ว่าจ้างจะหักเงินค่าจ้างในแต่ละงวดเพื่อขอใช้คืนเงินค่าจ้างล่วงหน้าไว้จำนวนร้อยละ - ของจำนวนเงินค่าจ้างในแต่ละงวดจนกว่าจำนวนเงินไว้จะครบตามจำนวนเงินที่หักค่าจ้างล่วงหน้าที่ผู้รับจ้างได้รับไปแล้ว ยกเว้นค่าจ้างงวดสุดท้ายจะหักไว้เป็นจำนวนเท่ากับจำนวนเงินค่าจ้างล่วงหน้าที่เหลือทั้งหมด

๕.๔ เงินจำนวนใด ๆ ที่ผู้รับจ้างจะต้องจ่ายให้แก่ผู้ว่าจ้างเพื่อชำระหนี้หรือเพื่อขอใช้ค่าปรับผิดต่างๆ ตามสัญญา ผู้ว่าจ้างจะหักเอาจากเงินค่าจ้างงวดที่จะจ่ายให้แก่ผู้รับจ้างก่อนที่จะหักขอใช้คืนเงินค่าจ้างล่วงหน้า

๕.๕ ในกรณีที่มีการบอกเลิกสัญญา หากเงินค่าจ้างล่วงหน้าที่เหลือเกินกว่าจำนวนเงินที่ผู้รับจ้างจะได้รับหลังจากหักขอใช้ในกรณีอื่นแล้ว ผู้รับจ้างจะต้องจ่ายคืนเงินจำนวนที่เหลือนั้นให้แก่ผู้ว่าจ้าง ภายใน ๗ (เจ็ด) วัน นับถัดจากวันได้รับแจ้งเป็นหนังสือจากผู้ว่าจ้าง

๕.๖ (ข) (สำหรับสัญญาที่เป็นราคาเหมารวม)

ผู้ว่าจ้างจะคืนหลักประกันการรับเงินค่าจ้างล่วงหน้าให้แก่ผู้รับจ้าง ต่อเมื่อผู้ว่าจ้างได้หักเงินค่าจ้างไว้ครบจำนวนเงินค่าจ้างล่วงหน้าตามข้อ ๕.๓ (ข) แล้ว เว้นแต่ในกรณีดังต่อไปนี้ ผู้รับจ้างมีสิทธิขอคืนหลักประกันการรับเงินค่าจ้างล่วงหน้าบางส่วนก่อนได้

(๑) กรณีผู้รับจ้างวางหลักประกันการรับเงินค่าจ้างล่วงหน้าไว้ฉบับเดียว หากผู้ว่าจ้างได้หักเงินค่าจ้างล่วงหน้าไปแล้ว ผู้รับจ้างมีสิทธิขอคืนหลักประกันการรับเงินค่าจ้างล่วงหน้าในส่วนที่ผู้ว่าจ้างได้หักเงินค่าจ้างล่วงหน้าไปแล้วนั้น โดยผู้รับจ้างจะต้องนำหลักประกันการรับเงินค่าจ้างล่วงหน้าฉบับใหม่ที่มีมูลค่าเท่ากับเงินค่าจ้างล่วงหน้าที่เหลืออยู่มาวางให้แก่ผู้ว่าจ้าง

(๒) กรณีผู้รับจ้างได้วางหลักประกันการรับเงินค่าจ้างล่วงหน้าไว้หลายฉบับ ซึ่งแต่ละฉบับมีมูลค่าเท่ากับจำนวนเงินค่าจ้างล่วงหน้าที่ผู้ว่าจ้างจะต้องหักไว้ในแต่ละงวด หากผู้ว่าจ้างได้หักเงินค่าจ้างล่วงหน้าในงวดใดแล้ว ผู้รับจ้างมีสิทธิขอคืนหลักประกันการรับเงินค่าจ้างล่วงหน้าในงวดนั้นได้

ข้อ ๖. การหักเงินประกันผลงาน

ในการจ่ายเงินค่าจ้างให้แก่ผู้รับจ้างแต่ละงวด ผู้ว่าจ้างจะหักเงินจำนวนร้อยละ - ของเงินที่ต้องจ่ายในงวดนั้นเพื่อเป็นประกันผลงาน ในกรณีที่เงินประกันผลงานถูกหักไว้แล้วเป็นจำนวนเงินไม่ต่ำกว่า - บาท ผู้รับจ้างมีสิทธิที่จะขอเงินประกันผลงานคืน โดยนำหนังสือค้ำประกันของธนาคารหรือหนังสือค้ำประกันอิเล็กทรอนิกส์ซึ่งออกโดยธนาคารภายในประเทศมามอบให้ผู้ว่าจ้างเพื่อเป็นหลักประกันแทนก็ได้

ผู้ว่าจ้างจะคืนเงินประกันผลงาน และ/หรือหนังสือค้ำประกันของธนาคารดังกล่าวตามวรรคหนึ่งโดยไม่มีดอกเบี้ยให้แก่ผู้รับจ้างพร้อมกับการจ่ายเงินค่าจ้างงวดสุดท้าย

ข้อ ๗ (ข) กำหนดเวลาแล้วเสร็จและสิทธิของผู้ว่าจ้างในการบอกเลิกสัญญา

ผู้รับจ้างต้องเริ่มทำงานที่รับจ้างภายในวันที่ ๔ กันยายน ๒๕๖๗ และจะต้องทำงานให้แล้วเสร็จบริบูรณ์ภายในวันที่ ๑ มกราคม ๒๕๖๘ ถ้าผู้รับจ้างมิได้ลงมือทำงานภายในกำหนดเวลา หรือไม่สามารถทำงานให้แล้วเสร็จตามกำหนดเวลา หรือมีเหตุให้เชื่อได้ว่าผู้รับจ้างไม่สามารถทำงานให้แล้วเสร็จภายในกำหนดเวลา หรือจะแล้วเสร็จล่าช้าเกินกว่ากำหนดเวลา หรือผู้รับจ้างทำผิดสัญญาข้อใดข้อหนึ่ง หรือตกเป็นผู้ถูกพิทักษ์ทรัพย์เด็ดขาด หรือตกเป็นผู้ล้มละลาย หรือเพิกเฉยไม่ปฏิบัติตามคำสั่งของคณะกรรมการตรวจรับพัสดุหรือผู้ควบคุมงานหรือบริษัทที่ปรึกษาซึ่งได้รับมอบอำนาจจากผู้ว่าจ้าง ผู้ว่าจ้างมีสิทธิที่จะ

(ลงชื่อ) ผู้ว่าจ้าง (ลงชื่อ) ผู้รับจ้าง

นายกานต์ กัลป์ผินต์ (.....)

(ลงชื่อ) พยาน (ลงชื่อ) พยาน

บอกเลิกสัญญานี้ได้ และมีสิทธิจ้างผู้รับจ้างรายใหม่เข้าทำงานของผู้รับจ้างให้ลุล่วงไปด้วย การใช้สิทธิบอกเลิกสัญญานั้นไม่กระทบสิทธิของผู้ว่าจ้างที่จะเรียกร้องค่าเสียหายจากผู้รับจ้าง .

การที่ผู้ว่าจ้างไม่ใช้สิทธิเลิกสัญญาดังกล่าวข้างต้นไม่เป็นเหตุให้ผู้รับจ้างพ้นจากความรับผิดตามสัญญา

ข้อ ๘ ความรับผิดชอบในความชำรุดบกพร่องของงานจ้าง

เมื่องานแล้วเสร็จบริบูรณ์ และผู้ว่าจ้างได้รับมอบงานจากผู้รับจ้างหรือจากผู้รับจ้างรายใหม่ ในกรณีที่มีการบอกเลิกสัญญาตามข้อ ๗ หากมีเหตุชำรุดบกพร่องหรือเสียหายเกิดขึ้นจากการจ้างนี้ ภายในกำหนด ๒ (สอง) ปี นับถัดจากวันที่ได้รับมอบงานดังกล่าว ซึ่งความชำรุดบกพร่องหรือเสียหายนั้นเกิดจากความบกพร่องของผู้รับจ้างอันเกิดจากการใช้วัสดุที่ไม่ถูกต้องหรือทำไว้ไม่เรียบร้อย หรือทำไม่ถูกต้องตามมาตรฐานแห่งหลักวิชา ผู้รับจ้างจะต้องรีบทำการแก้ไข ให้เป็นที่เรียบร้อยโดยไม่ชักช้า โดยผู้ว่าจ้างไม่ต้องออกเงินใดๆ ในการนี้ทั้งสิ้น หากผู้รับจ้างไม่กระทำการดังกล่าวภายในกำหนด ๑๕ (สิบห้า) วัน นับถัดจากวันที่ได้รับแจ้งเป็นหนังสือจาก ผู้ว่าจ้างหรือไม่ทำการแก้ไขให้ถูกต้องเรียบร้อยภายในเวลาที่ผู้ว่าจ้างกำหนด ให้ผู้ว่าจ้างมีสิทธิที่จะทำการนั้นเองหรือจ้างผู้อื่นให้ทำงานนั้น โดยผู้รับจ้างต้องเป็นผู้ออกค่าใช้จ่ายเองทั้งสิ้น

ในกรณีเร่งด่วนจำเป็นต้องรีบแก้ไขเหตุชำรุดบกพร่องหรือเสียหายโดยเร็ว และไม่อาจรอให้ผู้รับจ้างแก้ไขในระยะเวลาที่กำหนดไว้ตามวรรคหนึ่งได้ ผู้ว่าจ้างมีสิทธิเข้าจัดการแก้ไขเหตุชำรุดบกพร่องหรือเสียหายนั้นเอง หรือจ้างผู้อื่นให้ซ่อมแซมความชำรุดบกพร่องหรือเสียหาย โดยผู้รับจ้าง ต้องรับผิดชอบชำระค่าใช้จ่ายทั้งหมด

การที่ผู้ว่าจ้างทำการนั้นเอง หรือจ้างผู้อื่นให้ทำงานนั้นแทนผู้รับจ้าง ไม่ทำให้ผู้รับจ้าง หลุดพ้นจากความรับผิดตามสัญญา หากผู้รับจ้างไม่ชดใช้ค่าใช้จ่ายหรือค่าเสียหายตามที่ผู้ว่าจ้างเรียกร้องผู้ว่าจ้างมีสิทธิบังคับจากหลักประกันการปฏิบัติตามสัญญาได้

ข้อ ๙ การจ้างช่วง

ผู้รับจ้างจะต้องไม่เอางานทั้งหมดหรือแต่บางส่วนแห่งสัญญานี้ไปจ้างช่วงอีกทอดหนึ่ง เว้นแต่การจ้างช่วงงานแต่บางส่วนที่ได้รับอนุญาตเป็นหนังสือจากผู้ว่าจ้างแล้ว การที่ผู้ว่าจ้างได้อนุญาตให้จ้างช่วงงานแต่บางส่วนดังกล่าวนั้น ไม่เป็นเหตุให้ผู้รับจ้างหลุดพ้นจาก ความรับผิดหรือพ้นระหน้าที่ตามสัญญานี้ และผู้รับจ้างจะยังคงต้องรับผิดในความผิดและความประมาทเลินเล่อของผู้รับจ้างช่วง หรือของตัวแทนหรือลูกจ้างของผู้รับจ้างช่วงนั้นทุกประการ

กรณีผู้รับจ้างไปจ้างช่วงงานแต่บางส่วนโดยฝ่าฝืนความในวรรคหนึ่ง ผู้รับจ้างต้องชำระค่าปรับให้แก่ผู้ว่าจ้างเป็นจำนวนเงินในอัตราร้อยละ ๑๐ (สิบ) ของวงเงินของงานที่จ้างช่วงตามสัญญา ทั้งนี้ ไม่ตัดสิทธิผู้ว่าจ้างในการบอกเลิกสัญญา

ข้อ ๑๐ การควบคุมงานของผู้รับจ้าง

ผู้รับจ้างจะต้องควบคุมงานที่รับจ้างอย่างเอาใจใส่ ด้วยประสิทธิภาพและความชำนาญ และในระหว่างทำงานที่รับจ้างจะต้องจัดให้มีผู้แทนซึ่งทำงานเต็มเวลาเป็นผู้รับผิดชอบควบคุมงานของ ผู้รับจ้าง ผู้แทนดังกล่าวจะต้องได้รับมอบอำนาจจากผู้รับจ้าง คำสั่งหรือคำแนะนำต่างๆ ที่ผู้ว่าจ้าง คณะกรรมการตรวจรับพัสดุ ผู้ควบคุมงาน หรือบริษัทที่ปรึกษาที่ผู้ว่าจ้างแต่งตั้ง ได้แจ้งแก่ผู้แทนเช่นว่านั้น ให้ถือว่าเป็นคำสั่งหรือคำแนะนำที่ได้แจ้งแก่ผู้รับจ้าง การแต่งตั้งผู้แทนตามข้อนี้จะต้องทำ

(ลงชื่อ) ผู้ว่าจ้าง (ลงชื่อ) ผู้รับจ้าง

นายกานต์ กัลปิสันต์ (คงศักดิ์ ปรีชาชัย) เทพชูชัย

(ลงชื่อ) พยาน (ลงชื่อ) พยาน

เป็นหนังสือและต้องได้รับความเห็นชอบเป็นหนังสือ จากผู้ว่าจ้าง การเปลี่ยนตัวหรือแต่งตั้งผู้แทนใหม่จะทำมิได้หากไม่ได้รับความเห็นชอบ เป็นหนังสือจากผู้ว่าจ้างก่อน

ผู้ว่าจ้างมีสิทธิที่จะขอให้เปลี่ยนตัวผู้แทนตามวรรคหนึ่ง โดยแจ้งเป็นหนังสือไปยังผู้รับจ้าง และผู้รับจ้างจะต้องทำการเปลี่ยนตัวผู้แทนนั้นโดยพลัน โดยไม่คิดค่าจ้างหรือราคาเพิ่มหรืออ้างเป็นเหตุเพื่อขอขยายระยะเวลาอันเนื่องมาจากเหตุนี้

ข้อ ๑๑ ความรับผิดของผู้รับจ้าง

ผู้รับจ้างจะต้องรับผิดต่ออุบัติเหตุ ความเสียหาย หรือภยันตรายใดๆ อันเกิดจาก การปฏิบัติงานของผู้รับจ้าง และจะต้องรับผิดต่อความเสียหายจากการกระทำของลูกจ้างหรือตัวแทน ของผู้รับจ้าง และจากการปฏิบัติงานของผู้รับจ้างช่วงด้วย (ถ้ามี)

ความเสียหายใดๆ อันเกิดแก่งานที่ผู้รับจ้างได้ทำขึ้น แม้จะเกิดขึ้นเพราะเหตุสุดวิสัย ก็ตาม ผู้รับจ้างจะต้องรับผิดชอบโดยซ่อมแซมให้คืนดีหรือ เปลี่ยนให้ใหม่โดยค่าใช้จ่ายของผู้รับจ้างเอง เว้นแต่ความเสียหายนั้นเกิดจากความผิดของผู้ว่าจ้าง ทั้งนี้ ความรับผิดของผู้รับจ้างดังกล่าวในข้อนี้จะสิ้นสุดลงเมื่อผู้ว่าจ้างได้รับมอบงานครั้งสุดท้าย ซึ่งหลังจากนั้นผู้รับจ้างคงต้องรับผิดเพียงในกรณีชำรุดบกพร่อง หรือความเสียหายดังกล่าวในข้อ ๘ เท่านั้น

ผู้รับจ้างจะต้องรับผิดต่อบุคคลภายนอกในความเสียหายใดๆ อันเกิดจาก การปฏิบัติงานของผู้รับจ้าง หรือลูกจ้างหรือตัวแทนของผู้รับจ้าง รวมถึงผู้รับจ้างช่วง (ถ้ามี) ตามสัญญานี้ หากผู้ว่าจ้างถูกเรียกร้องหรือฟ้องร้องหรือต้องชดใช้ค่าเสียหายให้แก่บุคคลภายนอกไปแล้ว ผู้รับจ้างจะต้อง ดำเนินการใดๆ เพื่อให้มีการว่าต่างแก้ต่างให้แก่ผู้ว่าจ้างโดยค่าใช้จ่ายของผู้รับจ้างเอง รวมทั้งผู้รับจ้างจะต้องชดใช้ค่าเสียหายนั้นๆ ตลอดจนค่าใช้จ่ายใดๆ อันเกิดจากการถูกเรียกร้องหรือถูกฟ้องร้องให้แก่ผู้ว่าจ้างทันที

ข้อ ๑๒ การจ่ายเงินแก่ลูกจ้าง

ผู้รับจ้างจะต้องจ่ายเงินแก่ลูกจ้างที่ผู้รับจ้างได้จ้างมาในอัตราและตามกำหนดเวลา ที่ผู้รับจ้างได้ตกลงหรือทำสัญญาไว้ต่อลูกจ้างดังกล่าว

ถ้าผู้รับจ้างไม่จ่ายเงินค่าจ้างหรือค่าทดแทนอื่นใดแก่ลูกจ้างดังกล่าวในวรรคหนึ่ง ผู้ว่าจ้างมีสิทธิที่จะเอาเงินค่าจ้างที่จะต้องจ่ายแก่ผู้รับจ้างมาจ่ายให้แก่ลูกจ้างของผู้รับจ้างดังกล่าว และให้ถือว่าผู้ว่าจ้างได้จ่ายเงินจำนวนนั้นเป็นค่าจ้างให้แก่ผู้รับจ้างตามสัญญาแล้ว

ผู้รับจ้างจะต้องจัดให้มีประกันภัยสำหรับลูกจ้างทุกคนที่จ้างมาทำงาน โดยให้ครอบคลุมถึงความรับผิดทั้งปวงของผู้รับจ้าง รวมทั้งผู้รับจ้างช่วง (ถ้ามี) ในกรณีความเสียหายที่คิดค่าสินไหมทดแทนได้ตามกฎหมาย ซึ่งเกิดจากอุบัติเหตุหรือภยันตรายใดๆ ต่อลูกจ้างหรือบุคคลอื่น ที่ผู้รับจ้างหรือผู้รับจ้างช่วงจ้างมาทำงาน ผู้รับจ้างจะต้องส่งมอบกรมธรรม์ประกันภัยดังกล่าว พร้อมทั้งหลักฐานการชำระเบี้ยประกันให้แก่ผู้ว่าจ้างเมื่อผู้ว่าจ้างเรียกร้อง

ข้อ ๑๓ การตรวจงานจ้าง

ถ้าผู้ว่าจ้างแต่งตั้งคณะกรรมการตรวจรับพัสดุ ผู้ควบคุมงาน หรือบริษัท ที่ปรึกษา เพื่อควบคุมการทำงานของผู้รับจ้าง คณะกรรมการตรวจ รับพัสดุ ผู้ควบคุมงาน หรือบริษัทที่ปรึกษานั้น มีอำนาจเข้าไปตรวจการงานในโรงงานและสถานที่ก่อสร้างได้ทุกเวลา และผู้รับจ้างจะต้องอำนวยความสะดวกและให้ความช่วยเหลือในการนี้ด้วยเต็มความ

(ลงชื่อ) ..... ผู้ว่าจ้าง (ลงชื่อ) ..... ผู้รับจ้าง

นายกานต์ กัลปศิรินทร์ (ศุภพงศ์ ศรีสวัสดิ์ทพชนะ)

การที่มีคณะกรรมการตรวจรับพัสดุ ผู้ควบคุมงาน หรือบริษัทที่ปรึกษานั้น หาทำให้ผู้รับจ้างพ้นความรับผิดชอบตามสัญญานี้ข้อใดข้อหนึ่งไม่

ข้อ ๑๔ แบบรูปและรายการละเอียดคลาดเคลื่อน

ผู้รับจ้างรับรองว่าได้ตรวจสอบและทำความเข้าใจในแบบรูปและรายการละเอียดโดยถี่ถ้วนแล้ว หากปรากฏว่าแบบรูปและรายการละเอียดนั้นผิดพลาดหรือคลาดเคลื่อน ไม่จากหลักการทางวิศวกรรมหรือทางเทคนิค ผู้รับจ้างตกลงที่จะปฏิบัติตามคำวินิจฉัยของผู้ว่าจ้าง คณะกรรมการตรวจรับพัสดุ ผู้ควบคุมงาน หรือบริษัทที่ปรึกษาที่ผู้ว่าจ้างแต่งตั้ง เพื่อให้งานแล้วเสร็จบริบูรณ์ คำวินิจฉัยดังกล่าวให้ถือเป็นที่สุด โดยผู้รับจ้างจะคิดค่าจ้าง ค่าเสียหาย หรือค่าใช้จ่ายใดๆ เพิ่มขึ้น จากผู้ว่าจ้างหรือขอขยายอายุสัญญาไม่ได้

ข้อ ๑๕ การควบคุมงานโดยผู้ว่าจ้าง

ผู้รับจ้างตกลงว่าคณะกรรมการตรวจรับพัสดุ ผู้ควบคุมงาน หรือบริษัท ที่ปรึกษาที่ผู้ว่าจ้างแต่งตั้ง มีอำนาจที่จะตรวจสอบและควบคุมงานเพื่อให้เป็นไปตาม สัญญานี้ และมีอำนาจที่จะสั่งให้แก้ไขเปลี่ยนแปลงเพิ่มเติม หรือตัดทอนซึ่งงานตามสัญญานี้ หากผู้รับจ้างขัดขืน ไม่ปฏิบัติตาม ผู้ว่าจ้าง คณะกรรมการตรวจ รับพัสดุ ผู้ควบคุมงาน หรือบริษัทที่ปรึกษามีอำนาจ ที่จะสั่งให้หยุดการนั้นชั่วคราวได้ ความล่าช้าในกรณีเช่นนี้ ผู้รับจ้างจะถือเป็นเหตุขอขยายระยะเวลา การปฏิบัติงานตามสัญญาหรือเรียกร้องค่าเสียหายใดๆ ไม่ได้ทั้งสิ้น

ข้อ ๑๖ งานพิเศษและการแก้ไขงาน

ผู้ว่าจ้างมีสิทธิที่จะสั่งเป็นหนังสือให้ผู้รับจ้างทำงานพิเศษซึ่งไม่ได้แสดงไว้หรือรวมอยู่ในเอกสารสัญญานี้ หากงานพิเศษนั้นๆ อยู่ในขอบข่ายทั่วไปแห่งวัตถุประสงค์ของสัญญานี้ นอกจากนี้ ผู้ว่าจ้างยังมีสิทธิสั่งให้เปลี่ยนแปลงหรือแก้ไขแบบรูปและข้อกำหนดต่างๆ ในเอกสารสัญญานี้ด้วย

อัตราค่าจ้างหรือราคาที่กำหนดใช้ในสัญญานี้ ให้กำหนดใช้สำหรับงานพิเศษ หรืองานที่เพิ่มเติมขึ้น หรือตัดทอนลงทั้งปวงตามคำสั่งของผู้ว่าจ้าง หากในสัญญาไม่ได้กำหนดไว้ถึงอัตราค่าจ้าง หรือราคาใดๆ ที่จะนำมาใช้สำหรับงานพิเศษหรืองานที่เพิ่มขึ้นหรือลดลงดังกล่าว ผู้ว่าจ้าง และผู้รับจ้างจะได้ตกลงกันที่จะกำหนดอัตราค่าจ้างหรือราคาที่เพิ่มขึ้นหรือลดลงรวมทั้งการขยายระยะเวลา (ถ้ามี) กันใหม่เพื่อความเหมาะสม ในกรณีที่ตกลงกันไม่ได้ ผู้ว่าจ้างจะกำหนดอัตราจ้าง หรือราคาตามแต่ผู้ว่าจ้างจะเห็นว่าเหมาะสมและถูกต้อง ซึ่งผู้รับจ้างจะต้องปฏิบัติงานตามคำสั่งของผู้ว่าจ้างไปก่อนเพื่อมิให้เกิดความเสียหายแก่งานที่จ้าง

ข้อ ๑๗ ค่าปรับ

หากผู้รับจ้างไม่สามารถทำงานให้แล้วเสร็จภายในเวลาที่กำหนดไว้ ในสัญญาและผู้ว่าจ้างยังมิได้บอกเลิกสัญญา ผู้รับจ้างจะต้องชำระค่าปรับให้แก่ผู้ว่าจ้างเป็น จำนวนเงินวันละ ๒,๐๙๗.๕๐ - บาท (สองพันเก้าสิบเจ็ดบาทห้าสิบสตางค์) และจะต้องชำระค่าใช้จ่ายในการควบคุมงาน (ถ้ามี) ในเมื่อผู้ว่าจ้าง ต้องจ้างผู้ควบคุมงานอีกต่อหนึ่งเป็นจำนวนเงินวันละ ๓๐๐.๐๐ บาท (สามร้อยบาทถ้วน) นับถัดจากวันที่ครบกำหนดเวลาแล้วเสร็จของงานตามสัญญาหรือวันที่ผู้ว่าจ้างได้ขยายเวลาทำงานให้ จนถึงวันที่ทำงานแล้วเสร็จจริง นอกจากนี้ ผู้รับจ้างยอมให้ผู้ว่าจ้างเรียกค่าเสียหายอันเกิดขึ้นจากการที่ผู้รับจ้างทำงาน

(ลงชื่อ) นายกานต์ กัลยาณิวัฒนา (ลงชื่อ) ผู้รับจ้าง
(.....)
(ลงชื่อ) พยาน (ลงชื่อ)

ล่าช้าเฉพาะส่วนที่เกินกว่าจำนวนค่าปรับและค่าใช้จ่ายดังกล่าวได้อีกด้วย

ในระหว่างที่ผู้ว่าจ้างยังมิได้บอกเลิกสัญญานั้น หากผู้ว่าจ้างเห็นว่าผู้รับจ้าง จะไม่สามารถปฏิบัติตามสัญญาต่อไปได้ ผู้ว่าจ้างจะใช้สิทธิบอกเลิกสัญญาและใช้สิทธิตามข้อ ๑๘ ก็ได้ และถ้าผู้ว่าจ้างได้แจ้งข้อเรียกร้องไปยังผู้รับจ้างเมื่อครบกำหนดเวลาแล้วเสร็จของงานขอให้ชำระค่าปรับแล้ว ผู้ว่าจ้างมีสิทธิที่จะปรับผู้รับจ้างจนถึงวันบอกเลิกสัญญาได้อีกด้วย

ข้อ ๑๘ สิทธิของผู้ว่าจ้างภายหลังบอกเลิกสัญญา

ในกรณีที่ผู้ว่าจ้างบอกเลิกสัญญา ผู้ว่าจ้างอาจทำงานนั้นเองหรือว่าจ้างผู้อื่นให้ทำงานนั้นต่อจนแล้วเสร็จก็ได้ ผู้ว่าจ้างหรือผู้ที่รับจ้างทำงานนั้นต่อมีสิทธิใช้เครื่องใช้ในการก่อสร้าง สิ่งที่สร้างขึ้นชั่วคราวสำหรับงานก่อสร้าง และวัสดุต่างๆ ซึ่งเห็นว่าจะต้องสงวนเอาไว้เพื่อการปฏิบัติงานตามสัญญา ตามที่จะเห็นสมควร

ในกรณีดังกล่าว ผู้ว่าจ้างมีสิทธิริบหรือบังคับจากหลักประกันการปฏิบัติตามสัญญาทั้งหมด หรือบางส่วนตามแต่จะเห็นสมควร นอกจากนั้น ผู้รับจ้างจะต้องรับผิดชอบในค่าเสียหายซึ่งเป็นจำนวน เกินกว่าหลักประกันการปฏิบัติตามสัญญา รวมทั้งค่าใช้จ่ายที่เพิ่มขึ้น ในการทำงานนั้นต่อให้แล้วเสร็จตามสัญญา ตลอดจนค่าใช้จ่ายในการควบคุมงานเพิ่ม (ถ้ามี) ซึ่งผู้ว่าจ้างจะหัก เอาจากเงินประกันผลงานหรือจำนวนเงินใดๆ ที่จะจ่ายให้แก่ผู้รับจ้างก็ได้

ข้อ ๑๙. การบังคับค่าปรับ ค่าเสียหาย และค่าใช้จ่าย

ในกรณีที่ผู้รับจ้างไม่ปฏิบัติตามสัญญาข้อหนึ่งข้อใดด้วยเหตุใดๆ ก็ตาม จนเป็นเหตุให้เกิดค่าปรับ ค่าเสียหาย หรือค่าใช้จ่ายแก่ผู้ว่าจ้าง ผู้รับจ้างต้องชดใช้ค่าปรับ ค่าเสียหาย หรือค่าใช้จ่ายดังกล่าวให้แก่ผู้ว่าจ้างโดยสิ้นเชิงภายในกำหนด ๑๕ (สิบห้า) วัน นับถัดจากวันที่ได้รับแจ้งเป็นหนังสือจากผู้ว่าจ้าง หากผู้รับจ้างไม่ชดใช้ให้ถูกต้องครบถ้วนภายในระยะเวลาดังกล่าวให้ผู้ว่าจ้างมีสิทธิที่จะหักเอาจากจำนวนเงินค่าจ้างที่ต้องชำระ หรือจากเงินประกันผลงาน ของผู้รับจ้าง หรือบังคับจากหลักประกันการปฏิบัติตามสัญญาได้ทันที

หากค่าปรับ ค่าเสียหาย หรือค่าใช้จ่ายที่บังคับจากเงินค่าจ้างที่ต้องชำระ เงินประกันผลงาน หรือหลักประกันการปฏิบัติตามสัญญาแล้วยังไม่เพียงพอ ผู้รับจ้างยินยอมชำระส่วนที่เหลือ ที่ยังขาดอยู่จนครบถ้วนตามจำนวนค่าปรับ ค่าเสียหาย หรือค่าใช้จ่ายนั้น ภายในกำหนด ๑๕ (สิบห้า) วัน นับถัดจากวันที่ได้รับแจ้งเป็นหนังสือจากผู้ว่าจ้าง

หากมีเงินค่าจ้างตามสัญญาที่หักไว้จ่ายเป็นค่าปรับ ค่าเสียหาย หรือค่าใช้จ่ายแล้วยังเหลืออยู่อีกเท่าใด ผู้ว่าจ้างจะคืนให้แก่ผู้รับจ้างทั้งหมด

ข้อ ๒๐ การทำบริเวณก่อสร้างให้เรียบร้อย

ผู้รับจ้างจะต้องรักษาบริเวณสถานที่ปฏิบัติงานตามสัญญานี้ รวมทั้งโรงงานหรือ สิ่งอำนวย ความสะดวกในการทำงานของผู้รับจ้าง ลูกจ้าง ตัวแทน หรือผู้รับจ้างช่วง (ถ้ามี) ให้สะอาด ปลอดภัย และมีประสิทธิภาพในการใช้งานตลอดระยะเวลาการจ้าง และเมื่อทำงานเสร็จสิ้นแล้วจะต้องขนย้ายบรรดาเครื่องใช้ในการทำงานจ้างรวมทั้งวัสดุ ขยะมูลฝอย และสิ่งก่อสร้างชั่วคราวต่างๆ (ถ้ามี) ทั้งจะต้องกลบเกลี่ยพื้นดินให้เรียบร้อยเพื่อให้บริเวณทั้งหมดอยู่ในสภาพที่สะอาดและใช้การได้ทันที

ข้อ ๒๑ การงดหรือลดค่าปรับ หรือการขยายเวลาปฏิบัติงานตามสัญญา

ในกรณีที่มีเหตุเกิดจากความผิดหรือความบกพร่องของฝ่ายผู้ว่าจ้าง หรือเหตุสุดวิสัยหรือเกิดจาก

(ลงชื่อ) ..... ผู้ว่าจ้าง (ลงชื่อ) ..... ผู้รับจ้าง
(นายกานต์ กัลป์ดีนันท์) (นายพิชญนัย)
(ลงชื่อ) ..... พยาน (ลงชื่อ) ..... พยาน
(นางสาวปิยะพร)

ห้างหุ้นส่วนจำกัด

พฤติการณ์อันหนึ่งอันใดที่ผู้รับจ้างไม่ต้องรับผิดตามกฎหมาย หรือเหตุอื่นตามที่กำหนด ในกฎกระทรวง ซึ่งออกตามความในกฎหมายว่าด้วยการจัดซื้อจัดจ้างและการบริหารพัสดุภาครัฐ ทำให้ผู้รับจ้างไม่สามารถทำงานให้แล้วเสร็จตามเงื่อนไขและกำหนดเวลาแห่งสัญญานี้ได้ ผู้รับจ้างจะต้องแจ้งเหตุหรือพฤติการณ์ดังกล่าวพร้อมหลักฐานเป็นหนังสือให้ผู้ว่าจ้างทราบ เพื่อของดหรือลดค่าปรับ หรือขยายเวลาทำงานออกไปภายใน ๑๕ (สิบห้า) วันนับถัดจากวันที่เหตุนั้นสิ้นสุดลง หรือตามที่กำหนดในกฎกระทรวงดังกล่าว แล้วแต่กรณี

ถ้าผู้รับจ้างไม่ปฏิบัติให้เป็นไปตามความในวรรคหนึ่ง ให้ถือว่าผู้รับจ้างได้สละสิทธิเรียกร้อง ในการที่จะของดหรือลดค่าปรับ หรือขยายเวลาทำงานออกไปโดยไม่มีเงื่อนไขใดๆ ทั้งสิ้น เว้นแต่ กรณีเหตุเกิดจากความผิดหรือความบกพร่องของฝ่ายผู้ว่าจ้าง ซึ่งมีหลักฐานชัดแจ้ง หรือผู้ว่าจ้างทราบดี อยู่แล้วตั้งแต่ต้น

การงดหรือลดค่าปรับ หรือขยายกำหนดเวลาทำงานตามวรรคหนึ่ง อยู่ในดุลพินิจของผู้ว่าจ้างที่จะพิจารณาตามที่เห็นสมควร

ข้อ ๒๒. การใช้เรือไทย

ในการปฏิบัติตามสัญญานี้ หากผู้รับจ้างจะต้องสั่งหรือนำของเข้ามาจากต่างประเทศรวมทั้งเครื่องมือและอุปกรณ์ที่ต้องนำเข้ามาเพื่อปฏิบัติงานตามสัญญา ไม่ว่าผู้รับจ้างจะเป็นผู้ที่นำของเข้ามาเองหรือนำเข้ามาโดยผ่านตัวแทนหรือบุคคลอื่นใด ถ้าสิ่งของนั้นต้องนำเข้ามาโดยทางเรือในเส้นทางเดินเรือที่มีเรือไทยเดินอยู่และสามารถให้บริการรับขนได้ตามที่รัฐมนตรีว่าการกระทรวงคมนาคมประกาศกำหนด ผู้รับจ้างต้องจัดการให้สิ่งของดังกล่าวบรรทุกโดยเรือไทยหรือเรือที่มีสิทธิเช่นเดียวกับเรือไทยจากต่างประเทศมายังประเทศไทยเว้นแต่จะได้รับอนุญาตจากกรมเจ้าท่าก่อนบรรทุกของนั้นลงเรืออื่นที่มิใช่เรือไทยหรือเป็นของที่รัฐมนตรีว่าการกระทรวงคมนาคมประกาศยกเว้นให้บรรทุกโดยเรืออื่นได้ ทั้งนี้ ไม่ว่าการสั่งหรือนำเข้าสิ่งของดังกล่าวจากต่างประเทศจะเป็นแบบใด

ในการส่งมอบงานตามสัญญาให้แก่ผู้ว่าจ้าง ถ้างานนั้นมีสิ่งของตามวรรคหนึ่ง ผู้รับจ้างจะต้องส่งมอบใบตราส่ง (Bill of lading)หรือสำเนาใบตราส่งสำหรับของนั้น ซึ่งแสดงว่าได้บรรทุกมาโดยเรือไทยหรือเรือที่มีสิทธิเช่นเดียวกับเรือไทยให้แก่ผู้ว่าจ้างพร้อมกับการส่งมอบงานด้วย

ในกรณีที่สิ่งของดังกล่าวไม่ได้บรรทุกจากต่างประเทศมายังประเทศไทยโดยเรือไทยหรือเรือที่มีสิทธิเช่นเดียวกับเรือไทย ผู้รับจ้างต้องส่งมอบหลักฐานซึ่งแสดงว่าได้รับอนุญาตจากกรมเจ้าท่า ให้บรรทุกของโดยเรืออื่นได้หรือหลักฐานซึ่งแสดงว่าได้ชำระค่าธรรมเนียมพิเศษ เนื่องจากการไม่บรรทุกของโดยเรือไทยตามกฎหมาย ว่าด้วยการส่งเสริมการพาณิชยนาวีแล้วอย่างใดอย่างหนึ่งแก่ผู้ว่าจ้างด้วย

ในกรณีที่ผู้รับจ้างไม่ส่งมอบหลักฐานอย่างใดอย่างหนึ่งดังกล่าวในวรรคสองและวรรคสามให้แก่ผู้ว่าจ้างแต่จะขอส่งมอบงานดังกล่าวให้ผู้ว่าจ้างก่อนโดยยังไม่รับชำระเงินค่าจ้าง ผู้ว่าจ้างมีสิทธิรับงานดังกล่าวไว้ก่อน และชำระเงินค่าจ้างเมื่อผู้รับจ้างได้ปฏิบัติถูกต้องครบถ้วนดังกล่าวแล้วได้

ข้อ ๒๓. มาตรฐานฝีมือช่าง

ผู้รับจ้างตกลงเป็นเงื่อนไขสำคัญว่า ผู้รับจ้างจะต้องมีและใช้ผู้ผ่านการทดสอบมาตรฐานฝีมือช่างจาก..... หรือผู้ยื่นข้อเสนอจะต้องมีและใช้ผู้มีวุฒิบัตรระดับ ปวช. ปวส. และปวท. หรือเทียบเท่าจากสถาบันการศึกษาที่ ก.พ. รับรองให้เข้ารับราชการได้ ในอัตราไม่ต่ำกว่าร้อยละ ๕ (ห้า) ของแต่ละสาขาช่าง แต่จะต้องมีช่างฝีมือไม่น้อย

(ลงชื่อ) ผู้ว่าจ้าง (ลงชื่อ) ผู้รับจ้าง
นวยกานต์ กัลปิตานนท์ (นายศุภพร ปรีชาวิ)

หนังสือค้ำประกัน

(หลักประกันสัญญาจ้าง)

เลขที่ 00019/200314/0061/67 วันที่ 3 กันยายน 2567

ข้าพเจ้า บมจ.ธนาคารกรุงไทย ศูนย์ปฏิบัติการอุบลราชธานี

สำนักงานตั้งอยู่เลขที่ อาคารสาขาถนนชยางกูร 300 ถนนชยางกูร ต.ในเมือง อ.เมืองอุบลราชธานี จ.อุบลราชธานี 34000

โดย นาย วัฒนา ทันธจันทน์

ผู้มีอำนาจลงนามผูกพันธนาคาร ขอทำหนังสือค้ำประกันฉบับนี้ไว้ต่อ องค์การบริหารส่วนจังหวัดอุบลราชธานี

ซึ่งต่อไปนี้เรียกว่า "ผู้ว่าจ้าง" ดังมีข้อความต่อไปนี้

๑. ตามที่ ห้างหุ้นส่วนจำกัด เทพชนะ

ซึ่งต่อไปนี้เรียกว่า "ผู้รับจ้าง" ได้ทำสัญญาจ้าง โครงการก่อสร้างรั้วคอนกรีตเสริมเหล็กสถานีขนส่งผู้โดยสาร อำเภอสิรินธร (ด่านช่องเม็ก) จังหวัดอุบลราชธานี

ตามสัญญาเลขที่ 1559/2567 ลงวันที่ 3 เดือน กันยายน พ.ศ. 2567 กับผู้ว่าจ้าง ซึ่งผู้รับจ้างต้องวางหลักประกันการปฏิบัติตามสัญญาต่อผู้ว่าจ้าง เป็นจำนวนเงิน - 41,950.00 บาท - (-สี่หมื่นหนึ่งพันเก้าร้อยห้าสิบบาทถ้วน-) ซึ่งเท่ากับร้อยละ 5 (ห้า) ของมูลค่าทั้งหมดของสัญญา

ข้าพเจ้ายินยอมผูกพันตนโดยไม่มีเงื่อนไขที่จะค้ำประกันในการชำระเงินให้ตามสิทธิเรียกร้องของผู้ว่าจ้าง จำนวนไม่เกิน - 41,950.00 บาท - (-สี่หมื่นหนึ่งพันเก้าร้อยห้าสิบบาทถ้วน-) ในฐานะเป็นลูกหนี้ร่วม ในกรณีที่ผู้รับจ้างก่อให้เกิดความเสียหายใด ๆ หรือต้องชำระค่าปรับ หรือค่าใช้จ่ายใด ๆ หรือผู้รับจ้างไม่ปฏิบัติตามภาระหน้าที่ใด ๆ ที่กำหนดในสัญญาดังกล่าวข้างต้น ทั้งนี้ โดยผู้ว่าจ้างไม่จำเป็นต้องเรียกร้องให้ผู้รับจ้างชำระหนี้ก่อน

๒. หนังสือค้ำประกันนี้มีผลใช้บังคับตั้งแต่วันที่ 3 เดือน กันยายน พ.ศ. 2567 ถึงวันที่ 3 เดือน มีนาคม พ.ศ. 2570 และข้าพเจ้าจะไม่เพิกถอนการค้ำประกันนี้ภายในระยะเวลาที่กำหนดไว้

๓. หากผู้ว่าจ้างได้ขยายระยะเวลาให้แก่ผู้รับจ้าง ให้ถือว่าข้าพเจ้ายินยอมในกรณีนั้น ๆ ด้วย โดยให้ขยายระยะเวลาการค้ำประกันนี้ออกไปตลอดระยะเวลาที่ผู้ว่าจ้างได้ขยายระยะเวลาให้แก่ผู้รับจ้างดังกล่าวข้างต้น

ข้าพเจ้าได้ลงนามและประทับตราไว้ต่อหน้าพยานเป็นสำคัญ

ลงชื่อ (นายวัฒนา ทันธจันทน์)
ตำแหน่ง ผู้จัดการศูนย์ปฏิบัติการ

(ลงชื่อ) (นายกานต์ กัลปพฤกษ์) ผู้ว่าจ้าง

(ลงชื่อ) ห้างหุ้นส่วนจำกัด เทพชนะ ผู้รับจ้าง

(ลงชื่อ) ผู้ค้ำประกัน

(นางสาวเพียรทาน ดลสุข)

ลงชื่อ พยาน
(นาง ปารณีย์ จิระกิจ)

ลงชื่อ พยาน
(นางสาวสุปราณี กลางวิจิต)

(นางสาว สุดาพร พันธเสีม)

เพื่อความสะดวกในการค้ำประกัน หรือหนังสือค้ำประกัน พร้อมกำหนดเวลาสุดแล้ว โปรดส่งต้นฉบับหนังสือค้ำประกันคืนธนาคาร

๔. รายละเอียดคุณลักษณะเฉพาะของพัสดุที่จะดำเนินการจัดซื้อหรือขอบเขตของงานที่จะดำเนินการจัดจ้าง หรือแบบรูปรายการงานก่อสร้างที่จะดำเนินงานจ้างก่อสร้าง

โครงการก่อสร้างรั้วคอนกรีตเสริมเหล็ก สถานีขนส่งผู้โดยสาร อำเภอสิรินธร (ด่านช่องเม็ก) จังหวัดอุบลราชธานี ด้วยวิธีประกวดราคาอิเล็กทรอนิกส์ (e-bidding)

๕. กำหนดเวลาส่งมอบพัสดุ

กำหนดวันที่ส่งมอบงาน ภายใน ๑๒๐ วัน นับถัดจากวันลงนามในสัญญา

๖. หลักเกณฑ์ในการพิจารณาคัดเลือกข้อเสนอ

องค์การบริหารส่วนจังหวัดอุบลราชธานี จะพิจารณาตัดสินโดยใช้หลักเกณฑ์ราคาโดยพิจารณาจากราคารวม

๗. วงเงินงบประมาณ/วงเงินที่ได้รับจัดสรร

โครงการใช้จ่ายเงินตามข้อบัญญัติองค์การบริหารส่วนจังหวัดอุบลราชธานี งบประมาณรายจ่ายประจำปีงบประมาณ พ.ศ.๒๕๖๗ จำนวน ๑,๐๘๒,๐๐๐.๐๐ บาท (หนึ่งล้านแปดหมื่นสองพันบาทถ้วน)

๘. งวดงานและการจ่ายเงิน

<u>งวดที่ ๑</u> (งวดสุดท้าย) คิดเป็นเงินร้อยละ ๑๐๐ % ของเงินค่าจ้างตามสัญญา ดำเนินการแล้วเสร็จ ภายใน ๑๒๐ วัน นับถัดจากวันลงนามในสัญญา เมื่อผู้รับจ้างได้ปฏิบัติงานดังนี้.-

- งานขุดหลุมฐานรากและถมดิน แล้วเสร็จ
- งานทรายหยาบรองฐานราก แล้วเสร็จ
- งานคอนกรีตหยาบรองฐานราก แล้วเสร็จ
- งานคอนกรีตโครงสร้าง แล้วเสร็จ
- งานก่ออิฐ แล้วเสร็จ
- งานฉาบปูน แล้วเสร็จ
- เหล็ก RB ๖ มม. แล้วเสร็จ
- เหล็ก RB ๙ มม. แล้วเสร็จ
- เหล็ก DB ๑๒ มม. แล้วเสร็จ
- ลวดผูกเหล็ก แล้วเสร็จ
- งานไม้แบบ แล้วเสร็จ
- ท่อสแตนเลส ๑ – ๑/๒ นิ้ว แล้วเสร็จ
- ท่อสแตนเลส ๓ นิ้ว แล้วเสร็จ
- แผ่นป้ายสแตนเลส ๓ นิ้ว แล้วเสร็จ
- งานทาสีน้ำพลาสติก (ภายนอก) แล้วเสร็จ
- งานอื่น ๆ ทั้งหมดที่ปรากฏตามรูปแบบสัญญา แล้วเสร็จทุกประการ พร้อมทั้งสะอาดสถานที่ก่อสร้างให้สะอาดเรียบร้อย

(ลงชื่อ) ผู้ว่าจ้าง
(นายกานต์ กัลป์ติพัฒน์)
ตำแหน่ง นายกองค์การบริหารส่วนจังหวัด

(ลงชื่อ) ผู้รับจ้าง
(นางสาวเพียรทาน ตลสุข)
พยาน

(ลงชื่อ) พยาน
(นางสาวสปราณี กลางวัง)

ตอบ ผด ๑๑๐๒/๒๕๖๗ ลงวัน

ประเภทข้อมูลข่าวสารของราชการ ระดับของข้อมูล

ชั้นความลับ ปกติ

ระบบ ☐ ลับ

ระบบ ☐ ลับมาก

ระบบ ☐ ลับที่สุด

ระบบปฏิบัติการและระบบฐานข้อมูล

(ระบบ บมจ.ธนชาต)

จัดซื้อซีพียูใหม่

องค์การบริหารส่วนตำบลเชียงราย

ใบสรุปผลการพิจารณาการจัดซื้อจัดจ้างด้วยวิธีประกวดราคาอิเล็กทรอนิกส์ (แบบมีเงื่อนไข)

ตามหนังสือสำนักงานปลัดกระทรวงการคลัง ด่วนที่สุด ที่ กค ๐๔๑๑.๒/ว ๑๑๑๑ ลงวันที่ ๒๑ มกราคม ๒๕๕๖

เรื่อง แนวทางปฏิบัติเกี่ยวกับการจัดซื้อจัดจ้างและการบริหารพัสดุภาครัฐ

(ลงชื่อ) ผู้วิจัยจ้าง

ชายกานต์ กัลปิยัมพร

(ลงชื่อ) ผู้ตรวจสอบ

(นายพราหม ปัญญาวุธ)

(ลงชื่อ) ผู้ตรวจสอบ

(นางสาวเพียรทาน ดลสุข)

(ลงชื่อ) พยาน

(นางสาวสุปราณี กลางวิชัย)

โครงการก่อสร้างรั้วคอนกรีตเสริมเหล็ก สถานีขนส่งผู้โดยสารอำเภอสิรินธร (ด่านช่องเม็ก)

ตำบลช่องเม็ก อำเภอสิรินธร จังหวัดอุบลราชธานี

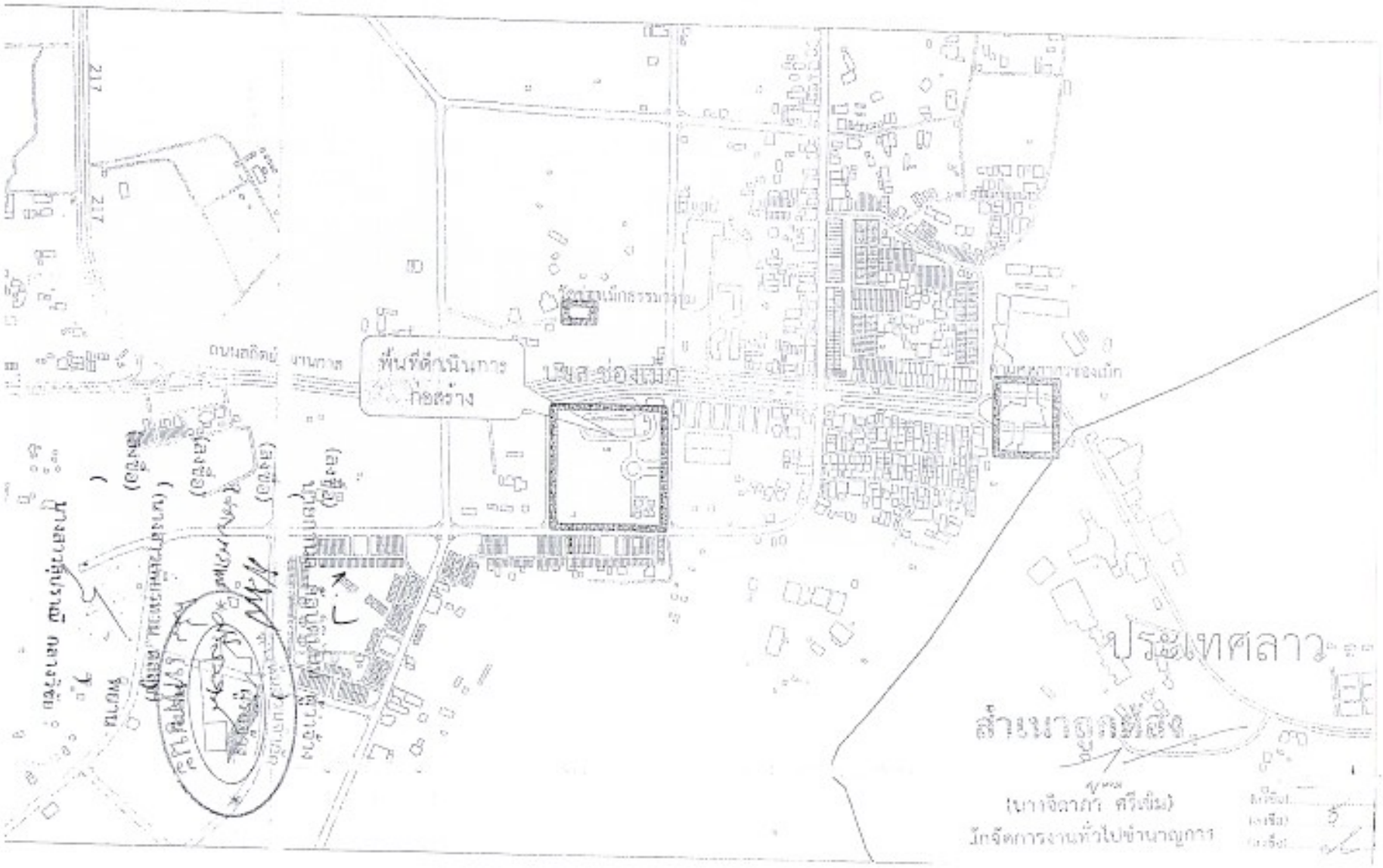

(ลงชื่อ) ผู้ว่าจ้าง
(นายกานต์ กัลป์ภิพันธ์)

(ลงชื่อ) ผู้พยาน
( )

(ลงชื่อ) พยาน
(นางสาวเพียรทาน ดอยคำ)

(ลงชื่อ) พยาน
( )
นางสาวสุปรางณี กลางวิชัย

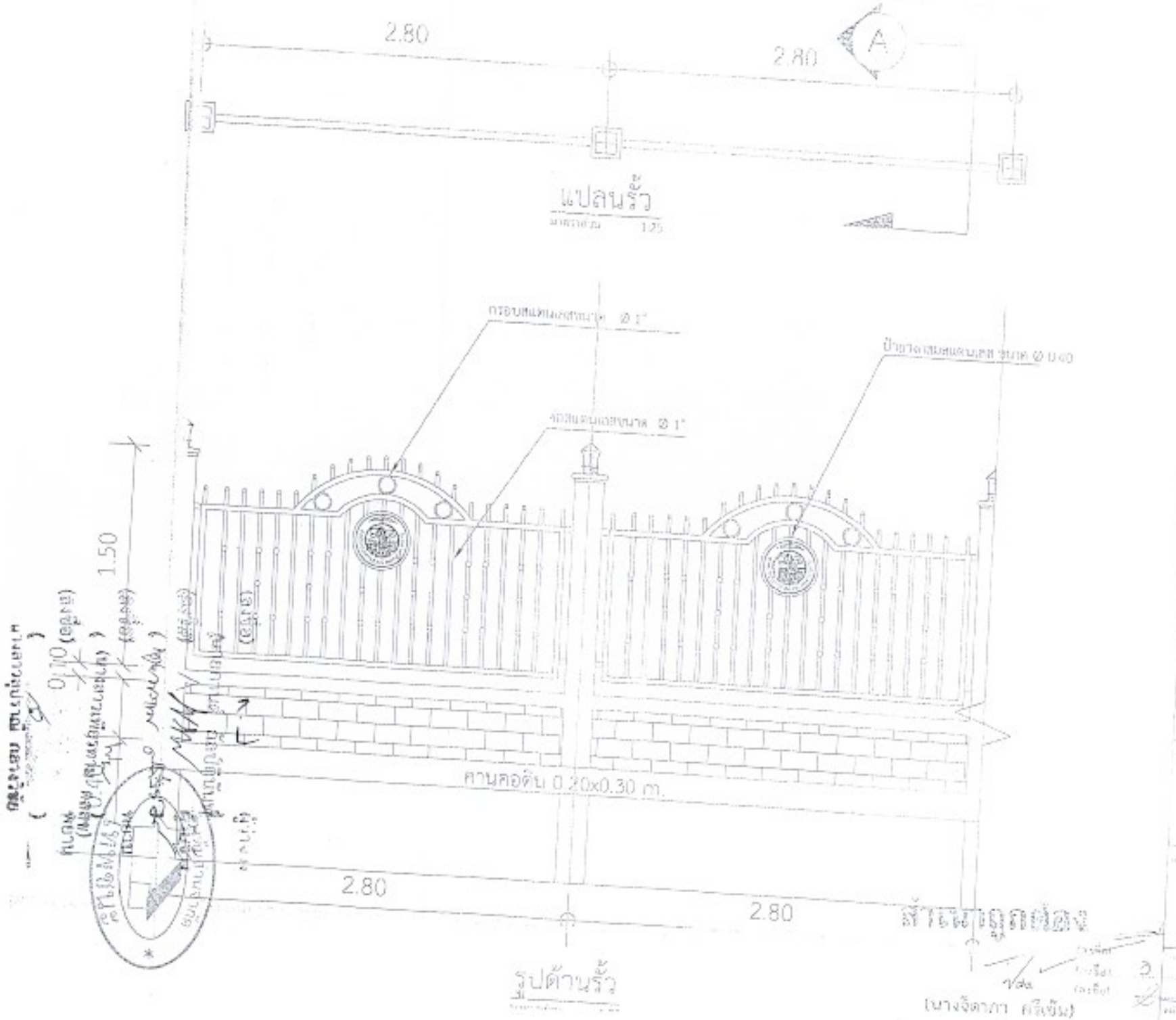
2.80
2.80
A
แปลนรั้ว
1:25
กรอบสแตนเลสขนาด Ø 1"
ป้ายวัดสแตนเลส ขนาด Ø 0.40
ห่วงสแตนเลสขนาด Ø 1"
1.50
0.10
คานคอดิน 0.20x0.30 m.
2.80
2.80
รูปด้านรั้ว
สำเนาถูกต้อง
(นางจิตภา คลิ้มขัน)
กรรมการ
3

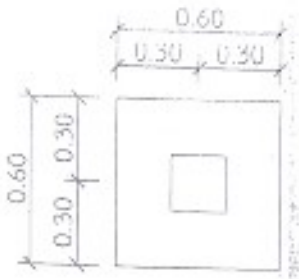

ขยายฐานราก

มาตราส่วน 1:20

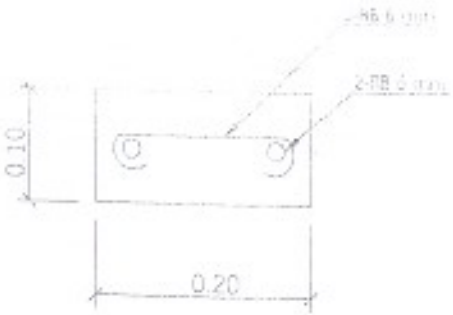

ขยายทับหลัง

มาตราส่วน 1:10

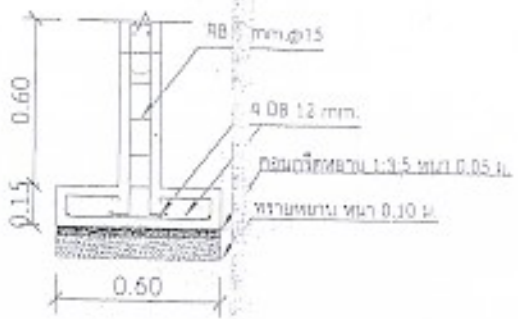

ขยายคานคอดิน

มาตราส่วน 1:20

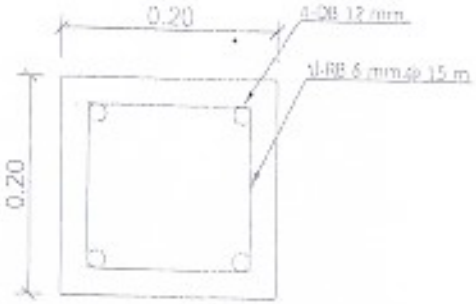

ขยายเสาเข็ม

มาตราส่วน 1:10

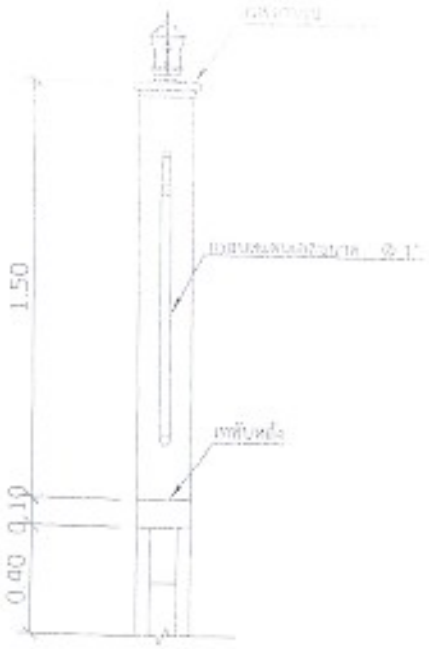

รูปตัด A

มาตราส่วน 1:20

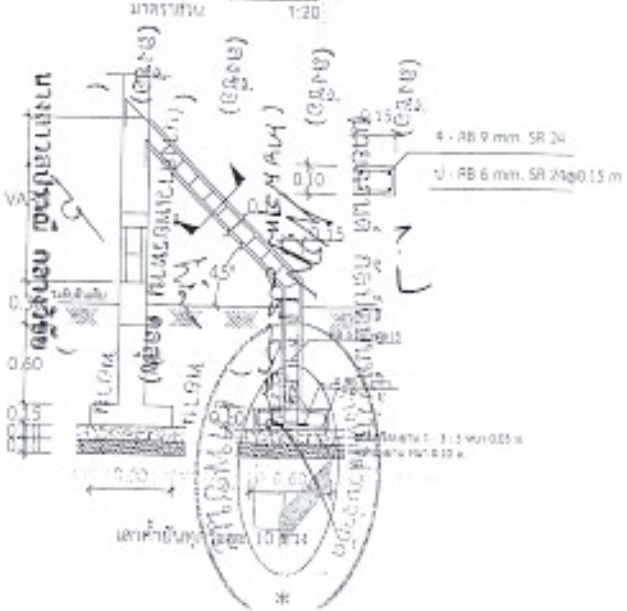

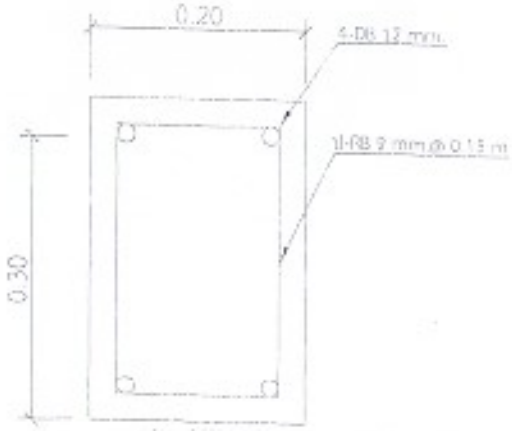

ขยายคานคอดิน

มาตราส่วน 1:10

ลำเนาจูงกาดีย์

(นวงจิตภา ศรีงิ้ม)

ตำแหน่งวิศวกรโยธาชำนาญการ

ประธานกรรมการ

กรรมการ

กรรมการ

แผ่นที่ 4

รายละเอียดประกอบแบบเพิ่มเติม

โครงการก่อสร้างรั้วคอนกรีตเสริมเหล็ก สถานีขนส่งผู้โดยสาร อำเภอสิรินธร (ด่านช่องเม็ก)

จังหวัดอุบลราชธานี ด้วยวิธีประกวดราคาอิเล็กทรอนิกส์ (e-bidding)

.....

ให้ใช้พัสดุส่งเสริมการผลิตภายในประเทศไม่น้อยกว่าร้อยละหกสิบของพัสดุที่จะใช้ในงานก่อสร้าง ตามกฎกระทรวงกำหนดพัสดุ และวิธีการจัดจ้างพัสดุที่รัฐต้องการส่งเสริมหรือสนับสนุน (ฉบับที่ ๒) พ.ศ. ๒๕๖๓ ให้ไว้ ณ วันที่ ๘ ธันวาคม ๒๕๖๓

(๒) การจัดจ้างงานก่อสร้าง ให้หน่วยงานของรัฐกำหนดรายละเอียดในแบบรูปรายการงานก่อสร้างว่า "ให้ใช้พัสดุส่งเสริมการผลิตภายในประเทศไม่น้อยกว่าร้อยละหกสิบของพัสดุที่จะใช้ในงานก่อสร้าง" และดำเนินการตามเงื่อนไข ดังต่อไปนี้

(ก) ให้หน่วยงานของรัฐใช้เหล็กหรือเหล็กกล้าที่เป็นพัสดุส่งเสริมการผลิตภายในประเทศก่อน ซึ่งต้องไม่น้อยกว่าร้อยละเก้าสิบของมูลค่าหรือปริมาณเหล็กกล้าที่ใช้ในงานก่อสร้างทั้งหมดในครั้งนั้น

(ข) หากการใช้เหล็กหรือเหล็กกล้าตาม (ก) ยังไม่ครบร้อยละของมูลค่าหรือปริมาณที่กำหนดให้ใช้พัสดุส่วนเสริมการผลิตภายในประเทศ ให้หน่วยงานของรัฐใช้พัสดุส่งเสริมการผลิตภายในประเทศประเภทอื่นให้ครบตามร้อยละของมูลค่าหรือปริมาณที่กำหนดไว้

ในกรณีที่ไม่สามารถใช้พัสดุส่งเสริมการผลิตภายในประเทศได้ตามอัตราที่กำหนด หน่วยงานของรัฐต้องได้รับอนุมัติจากผู้มีอำนาจเหนือขึ้นไปหนึ่งขั้นก่อน

ลงชื่อ ประธานกรรมการ
(นายประพันธ์ศักดิ์ แม้นศิริ)
หัวหน้าฝ่ายสำรวจและออกแบบ

ลงชื่อ กรรมการ
(นายธรรมชาติ ครรถเวทิน)
วิศวกรโยธาชำนาญการ

ลงชื่อ กรรมการฯ
(นายภาคิน บัวเงิน)
วิศวกรโยธาชำนาญการ

ผู้ว่าจ้าง
(ลงชื่อ)
(นายเกษต์ กัลป์ดิษัษ์)
ผู้รับจ้าง
(ลงชื่อ)
(นางสาวเพียรทาน ดลสุข)
พยาน
(ลงชื่อ)
(นางสาวสุปราณี กลางวิชัย)
พยาน

แบบ ปร.4 แผ่นที่ 1/1

แบบแสดงรายการ ปริมาณงาน และราคา

งานก่อสร้างโครงการก่อสร้างรั้วคอนกรีตเสริมเหล็ก รวมค้ำยัน 10 ช่วง/ชุด

ที่ตั้งโครงการ ปลายกำแพงเขตวัดก่อสร้างโครงการก่อสร้างรั้วคอนกรีตเสริมเหล็ก [illegible] ตำบลท่าช้าง อำเภอ สิรินธร จังหวัด อุบลราชธานี ด้วยวิธีประกวดราคาอิเล็กทรอนิกส์ (e-bidding)

หน่วยงานเจ้าของโครงการ องค์การบริหารส่วนจังหวัดอุบลราชธานี / องค์การบริหารส่วนจังหวัดอุบลราชธานี

ห้างหุ้นส่วนจำกัด เทพพนะ

หน่วย : บาท

ลำดับ	รายการ	จำนวน	หน่วย	ค่าวัสดุ		ค่าแรงงาน		รวม	หมายเหตุ
				ราคาต่อหน่วย	จำนวนเงิน	ราคาต่อหน่วย	จำนวนเงิน	ค่าวัสดุและแรงงาน	
1	งานโครงสร้างวิศวกรรม								
	- งานขุดหลุมฐานรากและรอนดิน	62.00	ลบ.ม.	-	-	142.00	8,804.00	8,804.00	
	- ทรายหยาบรองก้นหลุม	0.50	คบ.ม.	324.00	162.00	104.00	52.00	214.00	
	- คอนกรีตส่วนผสม 1 : 3 : 5 (หินเกรดหยาบ)	0.36	ลบ.ม.	1,800.00	648.00	425.00	153.00	801.00	
	- คอนกรีตส่วนผสม 1 : 2 : 4	19.00	ลบ.ม.	2,131.00	40,489.00	532.00	10,108.00	50,597.00	
	-งานเหล็กเสริม								
	- เหล็กเส้น RB 6 mm.SR 24	225.00	กก.	24.00	5,400.00	4.00	900.00	6,300.00	
	- เหล็กเส้น RB 9 mm.SR 24	520.00	กก.	23.00	11,960.00	4.00	2,080.00	14,040.00	
	- เหล็กเส้น DB 12 mm.SD 40	1,205.00	กก.	21.00	25,305.00	3.00	3,615.00	28,920.00	
	- ลวดผูกเหล็ก	58.50	กก.	34.00	1,989.00	-	-	1,989.00	
	- ไม้แบบสลักคอนกรีตทั่วไป เฉลี่ยใช้งาน 50 %	260.00	ตร.ม.	100.00	26,000.00	200.00	52,000.00	78,000.00	
	รวมค่างานโครงสร้างวิศวกรรม				111,953.00		77,712.00	189,249.00	
2	งานสถาปัตยกรรม								
	- งานก่ออิฐมอญ								
	- เสาเข็มเจาะกันเกลี่ยบดอัดก่อสร้างแล้ว	62.00	ตร.ม.	110.00	6,820.00	84.00	5,208.00	12,028.00	
	- งานฉาบผนังเรียบ 2 ด้าน	155.00	ม.	120.00	18,600.00	80.00	12,400.00	31,000.00	
	- งานปูนโครงสร้าง รวมเชื่อม	124.00	ตร.ม.	44.00	5,456.00	87.00	10,788.00	16,244.00	
	- งานทาสี สีน้ำยอครีลิค 100% ชนิดทาภายนอก	280.00	ตร.ม.	44.00	12,320.00	115.00	32,200.00	44,520.00	
	- ท่อกลมสแตนเลส 304 38.1 มม. (1 1/2 นิ้ว) 6 ม. หนา 1 มม.	404.00	ตร.ม.	30.00	12,120.00	30.00	12,120.00	24,240.00	
	- ท่อกลมสแตนเลส 304 25.4 มม. (1 นิ้ว) 6 ม. หนา 1 มม.	609.00	กก.	110.00	67,094.00	30.00	18,282.00	85,316.00	
	- ท่อกลมสแตนเลส 304 25.4 มม. (1 นิ้ว) 6 ม. หนา 1 มม. ตัด	805.00	กก.	110.00	88,330.00	30.00	24,090.00	112,420.00	
	- บอลกลม สวมท่อ สแตนเลส ขนาด 1 1/2" รู 1" สีทองเงา	40.00	กก.	100.00	4,400.00	48.00	1,920.00	6,320.00	
	- บอลกลม ฝัง สแตนเลส 1 1/2" สีทองเงา	1,650.00	EACH	10.00	16,500.00	10.00	16,500.00	33,000.00	
	- ป้ายวงกลมสแตนเลส ศก.0.40 ม.	1,155.00	EACH	30.00	34,650.00	10.00	11,550.00	46,200.00	
	- บัวหัวเสา แบบฐานรอง ขนาด 30x30x18 ซม. สำหรับเสาวั้ง	55.00	EACH	600.00	33,000.00	100.00	5,500.00	38,500.00	
		56.00	EACH	250.00	14,000.00	60.00	3,360.00	17,360.00	
	รวมค่างานสถาปัตยกรรม				287,810.00		156,310.00	467,148.00	
3	งานป้ายโครงการ u4G								
	- ป้ายโครงการ u4G	1.00	EACH	3,500.00	3,500.00	-	-	3,500.00	
	รวมค่างานป้ายโครงการ u4G				3,500.00	-	-	3,500.00	
							รวมค่าวัสดุและค่าแรง	660,313.00	
							Factor F	1.2706	
							รวมค่าก่อสร้าง	839,000.00	

จึงขอรับรองว่า จะทำการส่งมอบพัสดุดังกล่าวพร้อมเบิกจ่าย ให้กับองค์การบริหารส่วนจังหวัดอุบลราชธานี ตามรายละเอียดปริมาณงานดังข้างต้น ถูกต้องและครบถ้วนบริบูรณ์ได้

(ลงชื่อ).....

(นายทองเพ็ด ศรีวัฒ)

หุ้นส่วนผู้จัดการ

ห้างหุ้นส่วนจำกัด เทพพนะ

(ลงชื่อ) (นายอนุชา กัลปิติบันฑิต)

(ลงชื่อ)

(ลงชื่อ)

(ลงชื่อ).....(นางสาวเนียวฟาน ตลุง)

(ลงชื่อ).....(นางสาว[illegible])

(ลงชื่อ).....(นางสาวสุปราณี ก่องวิชย)

ใบเสนอราคาจ้างก่อสร้างด้วยวิธีประกวดราคาอิเล็กทรอนิกส์ (e-bidding)

เรียน หัวหน้าหน่วยงานของรัฐ

๑. ข้าพเจ้า ห้างหุ้นส่วนจำกัด เทพชนะ เลขที่ ๕๔ หมู่ที่ ๘ ตำบล สำโรงอำเภอ สำโรงจังหวัดอุบลราชธานี รหัสไปรษณีย์ ๓๔๓๖๐ โทรศัพท์ ๐๘๙-๘๔๙๖๔๓๕ โดย นายพงษ์เทพ ศรีสวัสดิ์ ผู้ลงนามข้างท้ายนี้ ได้พิจารณาเงื่อนไขต่าง ๆ ในเอกสารประกวดราคาอิเล็กทรอนิกส์ และเอกสารเพิ่มเติม (ถ้ามี) เลขที่ ๑๕๖/๒๕๖๗ โดยตลอดและยอมรับข้อกำหนดและเงื่อนไขนั้นแล้ว รวมทั้งรับรองว่าข้าพเจ้าเป็นผู้มีคุณสมบัติครบถ้วนตามที่กำหนดและไม่เป็นผู้ทิ้งงานของหน่วยงานของรัฐ

๒. ข้าพเจ้าขอเสนอที่จะทำงาน ประกวดราคาจ้างก่อสร้างโครงการก่อสร้างรั้วคอนกรีตเสริมเหล็กสถานีขนส่งผู้โดยสาร อำเภอสิรินธร (ด่านช่องเม็ก) จังหวัดอุบลราชธานี ด้วยวิธีประกวดราคาอิเล็กทรอนิกส์ (e-bidding) ตามข้อกำหนดเงื่อนไขแบบรูปรายการละเอียดแห่งเอกสารประกวดราคาอิเล็กทรอนิกส์ ตามราคาดังที่ได้ระบุไว้ในบัญชีรายการก่อสร้างหรือใบแจ้งปริมาณราคา เป็นเงินทั้งสิ้น ๘๓๙,๐๐๐.๐๐บาท (แปดแสนสามหมื่นเก้าพันบาทถ้วน) ซึ่งได้รวมภาษีมูลค่าเพิ่ม ตลอดจนภาษีอากรอื่นๆ และค่าใช้จ่ายทั้งปวงไว้ด้วยแล้ว

๓. ข้าพเจ้าจะยืนคำเสนอราคานี้เป็นระยะเวลา ๙๐ วัน ตั้งแต่วันยื่นข้อเสนอ และ องค์การบริหารส่วนจังหวัด อาจรับคำเสนอนี้ ณ เวลาใดก็ได้ก่อนที่จะครบกำหนดระยะเวลาดังกล่าว หรือระยะเวลาที่ได้ยืดออกไปตามเหตุผลอันสมควรที่ องค์การบริหารส่วนจังหวัด ร้องขอ

๔. ข้าพเจ้ารับรองว่าจะส่งมอบงานตามเงื่อนไขที่เอกสารประกวดราคาอิเล็กทรอนิกส์กำหนดไว้

๕. ในกรณีที่ข้าพเจ้าได้รับการพิจารณาให้เป็นผู้ชนะการประกวดราคาอิเล็กทรอนิกส์ ข้าพเจ้ารับรองที่จะ

๕.๑ ทำสัญญาตามแบบสัญญาจ้างก่อสร้างแนบท้ายเอกสารการประกวดราคาอิเล็กทรอนิกส์ หรือตามที่สำนักอัยการสูงสุดได้แก้ไขเพิ่มเติมแล้ว กับ องค์การบริหารส่วนจังหวัด ภายใน ๗ วัน นับถัดจากวันที่ได้รับหนังสือให้ไปทำสัญญา

๕.๒ มอบหลักประกันการปฏิบัติตามสัญญา ตามที่ระบุไว้ในข้อ ๗ ของเอกสารการประกวดราคาอิเล็กทรอนิกส์ ให้แก่ องค์การบริหารส่วนจังหวัด ขณะที่ได้ลงนามในสัญญาเป็นจำนวนร้อยละ ๕.๐๐ ของราคาตามสัญญาที่ได้ระบุไว้ในใบเสนอราคานี้ เพื่อเป็นหลักประกันการปฏิบัติตามสัญญาโดยถูกต้องและครบถ้วน

หากข้าพเจ้าไม่ปฏิบัติให้ครบถ้วนตามที่ระบุไว้ในข้อ ๕.๑ และ/หรือข้อ ๕.๒ ดังกล่าวข้างต้น ข้าพเจ้ายอมให้ องค์การบริหารส่วนจังหวัด ริบ หลักประกันการเสนอราคา(หนังสือค้ำประกัน) หรือเรียกร้องจากผู้ออกหนังสือค้ำประกัน ข้าพเจ้ายอมชดใช้ค่าเสียหายใด ๆ ที่อาจมีแก่ องค์การบริหารส่วนจังหวัด และ องค์การบริหารส่วนจังหวัด มีสิทธิจะให้ผู้ยื่นข้อเสนอรายอื่นเป็นผู้ชนะการประกวดราคาอิเล็กทรอนิกส์ได้ หรือองค์การบริหารส่วนจังหวัด อาจพิจารณาดำเนินการจัดจ้างการประกวดราคาอิเล็กทรอนิกส์ใหม่ก็ได้

๖. ข้าพเจ้ายอมรับว่า องค์การบริหารส่วนจังหวัด ไม่มีความผูกพันที่จะรับคำเสนอนี้ หรือใบเสนอราคาใด ๆ รวมทั้งไม่ต้องรับผิดชอบในค่าใช้จ่ายใด ๆ อันอาจเกิดขึ้นในกรณีที่ข้าพเจ้าได้เข้ายื่นข้อเสนอครั้งนี้

๗. เพื่อเป็นหลักประกันในการปฏิบัติโดยถูกต้อง ตามที่ได้ทำความเข้าใจและตามความผูกพันแห่ง

(ลงชื่อ) นายกานต์ กิตติ์ตันหยง ผู้รับจ้าง

(ลงชื่อ) (นายพงษ์เทพ ศรีสวัสดิ์) ผู้ยื่นข้อเสนอ

(ลงชื่อ) (นางสาวเพียรหาย คงสุข) ผู้ยื่นข้อเสนอ

(ลงชื่อ) (นายกฤษฎา ปุราณ) กลางวิชัย

คำเสนอนี้ ข้าพเจ้าขอมอบ เพื่อเป็นหลักประกันการเสนอราคาเป็นเงินจำนวน บาท มาพร้อมนี้

๘. ข้าพเจ้าได้ตรวจทานตัวเลขและตรวจสอบเอกสารต่าง ๆ ที่ได้ยื่นพร้อมใบเสนอราคานี้โดยละเอียดแล้ว และเข้าใจดีว่า องค์การบริหารส่วนจังหวัด ไม่ต้องรับผิดชอบใด ๆ ในความผิดพลาดหรือตกหล่น

๙. ใบเสนอราคานี้ได้ยื่นเสนอโดยบริสุทธิ์ยุติธรรม และปราศจากกลฉ้อฉล หรือการสมรู้ร่วมคิดกันโดยไม่ชอบด้วยกฎหมายกับบุคคลใดบุคคลหนึ่ง หรือหลายบุคคล หรือกับห้างหุ้นส่วน บริษัทใด ๆ ที่ได้ยื่นเสนอราคาในคราวเดียวกัน

เสนอมา ณ วันที่ ๒๕ กรกฎาคม พ.ศ. ๒๕๖๗ เวลา ๑๔:๓๙:๕๒ น.

(นายพงษ์เทพ ศรีสวัสดิ์)
ผู้มีอำนาจลงนาม หรือ ผู้รับมอบอำนาจ

เลขที่โครงการ ๖๗๐๓๙๕๐๒๗๗
ใบเสนอราคาเลขที่ ๖๗๐๗๑๖๐๐๓๐๗๗๙
รหัสอ้างอิง OTP psms
เลขประจำตัวผู้เสียภาษี ๐๓๔๓๕๓๙๐๐๐๒๗๓

(ลงชื่อ) ผู้จ่าจ้าง
(นายกานต์ กัลป์ดินันท์)
(ลงชื่อ) ผู้รับจ้าง
(นายพงษ์เทพ ศรีสวัสดิ์)
(ลงชื่อ) พยาน
(นางสาวเพียรหาน คลสุข)
(ลงชื่อ) พยาน
(นางสาวสุปราณี กองวิชัย)

อากรแสตมป์ ๕ บาท อากรแสตมป์ ๕ บาท

หนังสือมอบอำนาจ

เขียนที่ ขอนแก่น เทพรานะ

วันที่ 30 เดือน ธันวาคม พ.ศ. 2567

โดยหนังสือฉบับนี้ ข้าพเจ้า นาย พงษ์เทพ ศรีวรมิตร์ อายุ 65 ปี
เชื้อชาติ ไทย สัญชาติ ไทย อยู่บ้านเลขที่ 64 หมู่ที่ 8 ตรอก/ ซอย –
ถนน วัฒนานครอักษร ตำบล/แขวง สำโรง อำเภอ/เขต สำโรง
จังหวัด อุบล หมายเลขโทรศัพท์ 0878256403
ปัจจุบันอาศัยอยู่ที่ 64 หมู่ 8 ถนน วัฒนานครอักษร ต. สำโรง อ. สำโรง จ. อุบล
ได้มอบอำนาจให้ นาย พงษ์เทพ ศรีวรมิตร์ อายุ 33 ปี
เชื้อชาติ ไทย สัญชาติ ไทย อยู่บ้านเลขที่ 64 หมู่ที่ 8 ตรอก/ ซอย –
ถนน วัฒนานครอักษร ตำบล/แขวง สำโรง อำเภอ/เขต สำโรง
จังหวัด อุบล หมายเลขโทรศัพท์ 0638932399
เป็นผู้มีอำนาจ ดำเนินการเกี่ยวกับที่ดิน

แทนข้าพเจ้า

ข้าพเจ้าขอรับรองว่าการกระทำที่ผู้รับมอบอำนาจได้กระทำไปนั้น ให้ถือเสมือนหนึ่งเป็นการกระทำของข้าพเจ้า และเพื่อเป็นหลักฐานรับรองหนังสือฉบับนี้ ผู้มอบอำนาจ และผู้รับมอบอำนาจต่างได้ลงลายมือชื่อไว้เป็นสำคัญต่อหน้าพยาน

ลงชื่อ ..... ผู้มอบอำนาจ
(นาย พงษ์เทพ ศรีวรมิตร์)

ลงชื่อ ..... ผู้รับมอบอำนาจ
(นายกานต์ ภัททิยวรรธนะ)

ลงชื่อ ..... พยาน
(นายพิทักษ์ ศรีสุวรรณ)

ลงชื่อ ..... พยาน
(น.ส. ธิดา ศรีวรรณกุล)

ลงชื่อ ..... พยาน
( )

ลงชื่อ ..... พยาน
(น.ส. ธิดา ศรีวรรณกุล)

ห้างหุ้นส่วนจำกัด เทพชนะ

ห้างหุ้นส่วนจำกัด เทพชนะ

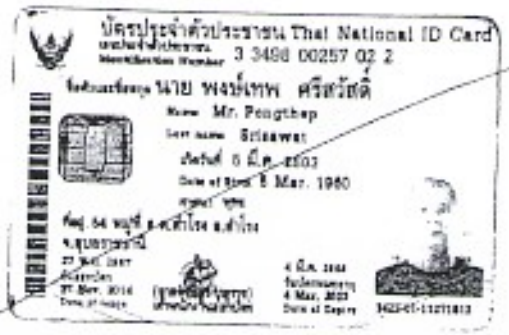

BORA-15-04

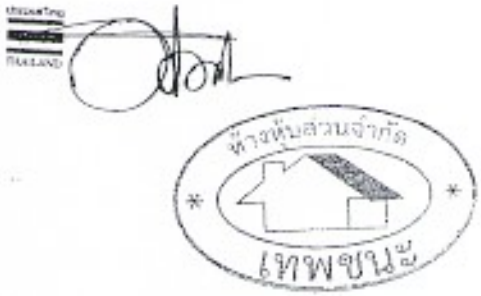

(ลงชื่อ)
นายกานต์ กัลยัณนันท์ ผู้ว่าจ้าง
(ลงชื่อ)
(นายพงษ์เทพ ศรีสวัสดิ์ ผู้รับจ้าง)
(ลงชื่อ)
(นางสาวเพียรหาน ตลสุข) พยาน
(ลงชื่อ)
( ) พยาน
ศุภวัฒน์ กลางวิชัย

พรเทพ

นายพรเทพ ศรีสวัสดิ์

พรเทพ

(ลงชื่อ) ผู้ทำจัง
(นายกานต์ กัลย์ดีนันท์)

(ลงชื่อ) ผู้รับมอบอำนาจ
(นายพรเทพ ศรีสวัสดิ์)

(ลงชื่อ) พยาน
(นางสาวเพียรทาน ลลสุข)

(ลงชื่อ) พยาน
(นางสาวปุราณี กลางวิจัย)

ที่ E10091220094973

สำนักงานทะเบียนหุ้นส่วนบริษัทกลาง
กรมพัฒนาธุรกิจการค้า กระทรวงพาณิชย์

หนังสือรับรอง

ขอรับรองว่าห้างหุ้นส่วนนี้ ได้จดทะเบียนเป็นนิติบุคคล ตามประมวลกฎหมายแพ่งและพาณิชย์ เมื่อวันที่ 24 เมษายน 2534 ทะเบียนนิติบุคคลเลขที่ 0343534000291 ปรากฏข้อความในรายการตามเอกสารทะเบียนนิติบุคคล ณ วันออกหนังสือนี้ ดังนี้

1. ชื่อห้างหุ้นส่วน ห้างหุ้นส่วนจำกัด เทพขนะ
2. ผู้เป็นหุ้นส่วนของห้างหุ้นส่วน มี 2 คน ตามรายชื่อดังนี้
   1. นายพงษ์เทพ ศรีสวัสดิ์ ลงหุ้นด้วย เงิน จำนวน 1,500,000.00 บาท
   2. นางสาวจุไรรัตน์ ใจขอบ ลงหุ้นด้วย เงิน จำนวน 500,000.00 บาท
3. หุ้นส่วนผู้จัดการของห้างหุ้นส่วนนี้ มี 1 คน ตามรายชื่อดังนี้
   1. นายพงษ์เทพ ศรีสวัสดิ์/
4. ข้อจำกัดอำนาจหุ้นส่วนผู้จัดการ มีดังนี้ ไม่มี/
5. สำนักงานแห่งใหญ่ ตั้งอยู่เลขที่ 54 หมู่ที่ 8 ตำบลสำโรง อำเภอสำโรง จังหวัดอุบลราชธานี/
6. วัตถุที่ประสงค์ของห้างหุ้นส่วนนี้มี 40 ข้อ ดังปรากฏในสำเนาเอกสารแนบท้ายหนังสือรับรองนี้ จำนวน 2 แผ่น

โดยมีลายมือชื่อนายทะเบียนซึ่งรับรองเอกสารเป็นสำคัญ

ออกให้ ณ วันที่ 1 เดือน กุมภาพันธ์ พ.ศ. 2567

(นางสาวไอย์สุดารัตน์ หอมสมบัติ)
(ลงชื่อ) ผู้ว่าจ้าง
นายพงษ์เทพ ศรีสวัสดิ์ ผู้รับจ้าง
(ลงชื่อ)
(นางสาวเพียรทาน ดลสุข)
(ลงชื่อ) พยาน
(นางสาวจุไรรัตน์ ใจขอบ)

คำเตือน : หนังสือรับรองฉบับนี้พิมพ์ออกจากต้นฉบับที่เป็นไฟล์อิเล็กทรอนิกส์ การสั่งพิมพ์ถือเป็นสำเนาเอกสาร

ที่ E10091220094973

สำนักงานทะเบียนหุ้นส่วนบริษัทกลาง

กรมพัฒนาธุรกิจการค้า กระทรวงพาณิชย์

หนังสือรับรอง

ข้อควรทราบ ประกอบหนังสือรับรอง ฉบับที่ E10091220094973

1. นิติบุคคลนี้ได้ส่งงบการเงินปี 2566

2. หนังสือนี้รับรองเฉพาะข้อความที่ห้าง/บริษัทได้นำมาจดทะเบียนไว้เพื่อผลทางกฎหมายเท่านั้น ข้อเท็จจริงเป็นสิ่งที่ควรหาไว้พิจารณาฐานะ

3. นายทะเบียนอาจเพิกถอนการจดทะเบียน ถ้าปรากฏว่าข้อความอันเป็นสาระสำคัญที่จดทะเบียนไม่ถูกต้อง หรือเป็นเท็จ

(ลงชื่อ) ห้างหุ้นส่วนจำกัด

(นายกฤษณ์ ศิลปชัยนต์)

(ลงชื่อ) ตรวจถูก

(ทรงพร)

(ลงชื่อ) พยาน

(นางสาวเพียรทาน ดลสุข)

(ลงชื่อ) พยาน

( )

นางสาวสุปราณี กลางวิชัย

เจ้าพนักงาน

ที่ E10091220094973 ออกให้ ณ วันที่ 1 เดือน กุมภาพันธ์ พ.ศ. 2567 ห้างหุ้นส่วนจำกัด เทพขนะ

วาด

รายละเอียดวัตถุที่ประสงค์

วัตถุที่ประสงค์ทั่วไป

(1) ซื้อ จัดหา รับ เช่า เช่าซื้อ ถือกรรมสิทธิ์ ครอบครอง ปรับปรุง ใช้ และจัดการโดยประการอื่น ซึ่งทรัพย์สินใดๆ ตลอดจนดอกผลของทรัพย์สินนั้น

(2) ขาย โอน จำนอง จำนำ แลกเปลี่ยน และจำหน่ายทรัพย์สินโดยประการอื่น

(3) เป็นนายหน้า ตัวแทน ตัวแทนค้าต่างในกิจการและธุรกิจทุกประเภท เว้นแต่ในธุรกิจประกันภัย การหาสมาชิกให้สมาคมและการค้าหลักทรัพย์

(4) กู้ยืมเงิน เบิกเงินเกินบัญชีจากธนาคาร นิติบุคคล หรือสถาบันการเงินอื่น และให้กู้ยืมเงินหรือให้เครดิตด้วยวิธีการอื่นโดยจะมีหลักประกันหรือไม่ก็ตาม รวมทั้งการรับ ออก โอน และสลักหลังตั๋วเงิน หรือตราสารที่เปลี่ยนมือได้อย่างอื่น

(5) ทำการจัดตั้งสำนักงานสาขาหรือแต่งตั้งตัวแทน ทั้งภายในและภายนอกประเทศ

(6) เข้าเป็นหุ้นส่วนจำกัดความรับผิดชอบในห้างหุ้นส่วนและ เป็นผู้ถือหุ้นในบริษัทจำกัดอื่น

วัตถุที่ประสงค์ประกอบการ

(7) ประกอบกิจการค้าข้าว ผลิตภัณฑ์ข้าว มันสำปะหลัง ผลิตภัณฑ์มันสำปะหลัง ข้าวโพด งา ถั่ว พริกไทย ปอ นุ่น ฝ้าย ครั่ง ละหุ่ง ไม้ ยาง ผัก ผลไม้ ของป่า เชื้อเพลิง หนังสัตว์ เขาสัตว์ สัตว์มีชีวิต เนื้อสัตว์ชำแหละ น้ำตาล อาหารสัตว์ และพืชผลทางเกษตรทุกชนิด

(8) ประกอบกิจการค้าเครื่องจักร เครื่องยนต์ เครื่องมือกล เครื่องทุ่นแรง ยานพาหนะ เครื่องกำเนิดและเครื่องใช้ไฟฟ้า ตู้เย็น เครื่องปรับอากาศ พัดลม หม้อหุงข้าวไฟฟ้า เตารีดไฟฟ้า เครื่องสูบน้ำ เครื่องทำความร้อน เครื่องทำความเย็น เครื่องครัว เครื่องเหล็ก เครื่องทองแดง เครื่องทองเหลือง เครื่องสุขภัณฑ์ เครื่องเคหภัณฑ์ เครื่องเฟอร์นิเจอร์ อุปกรณ์ไฟฟ้า อุปกรณ์ประปา รวมทั้งอะไหล่และอุปกรณ์ของสินค้าดังกล่าวข้างต้น

(9) ประกอบกิจการค้าอาหารสด อาหารแห้ง อาหารสำเร็จรูป เครื่องกระป๋อง เครื่องปรุงรสอาหาร เครื่องดื่ม สุรา เบียร์ บุหรี่ และเครื่องบริโภคอื่น

(10) ประกอบกิจการค้าผ้า ด้าย เครื่องนุ่งห่ม เสื้อผ้าสำเร็จรูป เครื่องแต่งกาย เครื่องประดับกาย เครื่องสำอาง เครื่องใช้และเครื่องมือเสริมความงาม และเครื่องอุปโภคอื่น

(11) ประกอบกิจการค้ายารักษาและป้องกันโรคสำหรับคนและสัตว์ เครื่องเวชภัณฑ์ เคมีภัณฑ์ เครื่องมือแพทย์และเภสัชกรรมปุ๋ย ยาปราบศัตรูพืช ยาบำรุงพืชและสัตว์ทุกชนิด เครื่องมือเครื่องใช้ในทางวิทยาศาสตร์

(12) ประกอบกิจการค้าทอง นาก เงิน เพชร พลอย และอัญมณีอื่น รวมทั้งวัตถุทำเทียมสิ่งดังกล่าว

(13) ประกอบกิจการค้ากระดาษ เครื่องเขียน แบบเรียน แบบพิมพ์ หนังสือ อุปกรณ์การเรียน เครื่องคำนวณ เครื่องพิมพ์อุปกรณ์การพิมพ์ สิ่งพิมพ์ หนังสือพิมพ์ ตู้เก็บเอกสาร และเครื่องใช้สำนักงานทุกชนิด

(14) ประกอบกิจการค้าวัสดุก่อสร้าง อุปกรณ์และเครื่องมือเครื่องใช้ในการก่อสร้าง เครื่องมือช่างทุกประเภท สี เครื่องมือทาสี เครื่องตกแต่งอาคารทุกชนิด

(15) ประกอบกิจการค้าพลาสติกหรือสิ่งอื่นซึ่งมีลักษณะคล้ายคลึงกัน ทั้งที่อยู่ในสภาพวัตถุดิบหรือสำเร็จรูป

(16) ประกอบกิจการค้ายางดิบ ยางแผ่น หรือยางชนิดอื่นอันผลิตขึ้นหรือได้มาจากส่วนใดส่วนหนึ่งของต้นยางพารา รวมตลอดถึงยางเทียม สิ่งทำเทียมวัตถุหรือสินค้าดังกล่าวโดยกรรมวิธีทางวิทยาศาสตร์

(17) ประกอบกิจการทำนา ทำสวน ทำไร่ ทำนาเกลือ ทำป่าไม้ ทำสวนยาง เลี้ยงสัตว์และกิจการคอกปศุสัตว์

(18) ประกอบกิจการโรงสี โรงเลื่อย โรงงานไสไม้และอบไม้ โรงงานต่อตัวถังรถยนต์ โรงงานผลิตเซรามิคและเครื่องเคลือบ โรงงานผลิตเครื่องปั้นดินเผา โรงงานอัดปอ โรงงานสกัดน้ำมันพืช โรงงานกระดาษ โรงงานกระสอบ โรงงานทอผ้า โรงงานปั่นด้าย โรงงานย้อมและพิมพ์ลวดลายผ้า โรงงานผลิตและหล่อดอกยางรถยนต์ โรงงานผลิตเหล็ก โรงหล่อและกลึงโลหะ โรงงานสังกะสี โรงงานผลิตอาหารสำเร็จรูป โรงงานสุรา โรงงานแก๊ส โรงงานบุหรี่ โรงงานน้ำตาล โรงงานผลิตเครื่องใช้พลาสติก โรงงานรีดและหล่อหลอมโลหะ โรงงานผลิตบานประตูหน้าต่างและวงกบ โรงงานผลิตเครื่องปั้น โรงงานหล่อยาง โรงงานประกอบรถยนต์

(19) ประกอบกิจการโรงพิมพ์ รับพิมพ์หนังสือ พิมพ์หนังสือจำหน่าย และออกหนังสือพิมพ์

(20) ประกอบกิจการโรงน้ำแข็ง

(21) ประกอบกิจการประมง แพปลา ละพานปลา

(22) ประกอบกิจการระเบิดหินและย่อยหิน

(ลงชื่อ) นายศักดิ์ กัลปติยนต์ ห้างหุ้นส่วนจำกัด เทพขนะ

(ลงชื่อ) (นายพิทักษ์ ... พยาน

(ลงชื่อ) (นางสาวเพียรทาน ดลสุข) พยาน

(ลงชื่อ) นางสาวสุปราณี ... กรมพัฒนาธุรกิจการค้า กระทรวงพาณิชย์

กรมพัฒนาธุรกิจการค้า กระทรวงพาณิชย์
Department of Business Development

(23) ประกอบกิจการรับเหมาก่อสร้างอาคาร อาคารพาณิชย์ อาคารที่พักอาศัย สถานที่ทำการ ถนน สะพาน เขื่อน อุโมงค์และงานก่อสร้างอย่างอื่นทุกชนิด รวมทั้งรับทำงานโยธาทุกประเภท

(24) ประกอบกิจการเหมืองแร่ โรงแรมถลุงแร่ แยกแร่ แปรสภาพแร่ หลอมแร่ แต่งแร่ สำรวจแร่ จิตรกรรมที่ตกแต่งด้วยแร่ บดแร่ ขนแร่

(25) ประกอบกิจการโรงแรม ภัตตาคาร บาร์ ไนท์คลับ โบว์ลิ่ง อาบอบนวด โรงภาพยนตร์และโรงมหรสพอื่น สถานพัก ตากอากาศ สนามกีฬา สระว่ายน้ำ

(26) ประกอบกิจการขนส่งและขนถ่ายสินค้า และคนโดยสารทั้งทางบก ทางน้ำ ทางอากาศ ทั้งภายในประเทศและระหว่างประเทศ รวมทั้งรับบริการนำของออกจากท่าเรือตามพิธีศุลกากรและการจัดระวางการขนส่งทุกชนิด

(27) ประกอบกิจการนำเที่ยว รวมทั้งธุรกิจที่เกี่ยวข้องกับการนำเที่ยวทุกชนิด

(28) ประกอบกิจการซื้อขายแลกเปลี่ยนเงินตราต่างประเทศ (เมื่อได้รับอนุญาตจากกระทรวงการคลังแล้ว)

(29) ประกอบกิจการสั่งเข้ามาจำหน่ายในประเทศและส่งออกไปจำหน่ายยังต่างประเทศซึ่งสินค้าตามที่กำหนดไว้ในวัตถุที่ประสงค์

(30) ประกอบกิจการตัดผม แต่งผม เสริมสวย ตัดเย็บและซักรีดเสื้อผ้า

(31) ประกอบกิจการรับจ้างถ่ายรูป ล้าง อัด ขยายรูป รวมทั้งเอกสาร

(32) ประกอบกิจการจัดสร้างและจัดจำหน่ายภาพยนตร์

(33) ประกอบกิจการสถานีบริการน้ำมันเชื้อเพลิงและให้บริการซ่อมแซม บำรุงรักษา ตรวจสอบ อัดฉีดพ่นน้ำยากันสนิมสำหรับยานพาหนะทุกประเภท รวมทั้งบริการติดตั้ง ตรวจสอบและแก้ไขอุปกรณ์ ป้องกันวินาศภัยทุกประเภท

(34) ประกอบกิจการบริการทางด้านกฎหมาย ทางบัญชี ทางวิศวกรรม ทางสถาปัตยกรรม รวมทั้งกิจการโฆษณา

(35) ประกอบธุรกิจบริการรับค้ำประกันหนี้สิน ความรับผิด และการปฏิบัติตามสัญญาของบุคคลอื่น รวมทั้งรับบริการค้ำประกันบุคคลซึ่งเดินทางเข้ามาในประเทศหรือเดินทางออกไปต่างประเทศตามกฎหมายว่าด้วยคนเข้าเมือง กฎหมายว่าด้วยภาษีอากรและกฎหมายอื่น

(36) ประกอบธุรกิจบริการรับเป็นที่ปรึกษาและให้คำแนะนำปัญหาเกี่ยวกับด้านบริหารงาน พาณิชยกรรม อุตสาหกรรม รวมทั้งปัญหาการผลิต การตลาดและจัดจำหน่าย

(37) ประกอบกิจการบริการจัดเก็บ รวมรวม จัดทำ จัดพิมพ์และเผยแพร่สถิติ ข้อมูล ในทางเกษตรกรรม อุตสาหกรรม พาณิชยกรรม การเงิน การตลาด รวมทั้งวิเคราะห์และประเมินผลในการดำเนินธุรกิจ

(38) ประกอบกิจการโรงพยาบาลเอกชน สถานพยาบาล รับรักษาคนไข้และผู้ป่วยเจ็บ รับทำการฝึกสอนและอบรมทางด้านวิชาการเกี่ยวกับการแพทย์ การอนามัย

(39) ประกอบธุรกิจบริการรับเป็นผู้จัดการและดูแลผลประโยชน์ เก็บผลประโยชน์และจัดการทรัพย์สินให้บุคคลอื่น

(40) ประกอบกิจการประมูลเพื่อขายสินค้าและรับจ้างทำของ ตามวัตถุที่ประสงค์ทั้งหมดให้แก่บุคคล คณะบุคคล นิติบุคคล ส่วนราชการและองค์การของรัฐ

ห้างหุ้นส่วนจำกัด

(ลงชื่อ)

นายกานต์ กัลปลิขิตพร

(ลงชื่อ)

(นายวรวิทย์ ...)

(ลงชื่อ)

(นางสาวเพียรทาน ...)

(ลงชื่อ) พยาน

ทะเบียนเลขที่ อบ.906

แบบ ทค. 0401

กรมทะเบียนการค้า

ใบสำคัญแสดงการจดทะเบียนห้างหุ้นส่วนบริษัท

ใบสำคัญนี้ออกให้เพื่อแสดงว่า

ห้างหุ้นส่วนจำกัด เทพชนะ

ได้จดทะเบียนเป็นนิติบุคคลตามประมวลกฎหมายแพ่งและพาณิชย์

ณ สำนักงานทะเบียนหุ้นส่วนบริษัท จังหวัดอุบลราชธานี

เมื่อวันที่ -ยี่สิบสี่- เดือน เมษายน พ.ศ.สองพันห้าร้อยเจ็ดสิบสี่

ออกให้ ณ วันที่ 24 เดือน เมษายน พ.ศ. 2534

(ลงชื่อ) นายกวาง กิจชูตระกูล

(ลงชื่อ) มาทา

นายทะเบียน (ลงชื่อ)

(นางสาวเพียรทาน ดลสุข)

พยาน

(ลงชื่อ)

พยาน

( )

นางสาวสุปราณี กลางวิชัย

ภ.พ.20

ใบทะเบียนภาษีมูลค่าเพิ่ม

เลขประจำตัวผู้เสียภาษีอากร
0 - 3435 - 34000 - 29 - 1

ชื่อผู้ประกอบการ ห้างหุ้นส่วนจำกัด เทพชนะ

ชื่อสถานประกอบการ ห้างหุ้นส่วนจำกัด เทพชนะ

เป็น [X] สำนักงานใหญ่ [ ] สาขาที่

อยู่ : อาคาร ห้องเลขที่ ชั้นที่

หมู่บ้าน เลขที่ 54

หมู่ที่ 8 ตรอก/ซอย ถนน วารินชำราบ-กันทรลักษ์

ตำบล/แขวง สารวง อำเภอ/เขต สารวง

จังหวัด อุบลราชธานี รหัสไปรษณีย์ 34360 โทรศัพท์

วันที่ให้เป็นผู้ประกอบการจดทะเบียน 1 มกราคม 2535

ออกให้เมื่อวันที่ 12 ก.ย. 2556

ผู้ออกทะเบียน (นางพรรณกร ประเมิน)

ตำแหน่ง สรรพากรพื้นที่อุบลราชธานี

ห้างหุ้นส่วนจำกัด เทพชนะ

คำเตือน

ให้ทะเบียนภาษีมูลค่าเพิ่มนี้ใช้ได้เฉพาะผู้ประกอบการ และเฉพาะสถานประกอบการตามที่ระบุไว้เท่านั้น และต้องแสดงไว้ ณ ที่เปิดเผยซึ่งพ้นไปจากสายตาประชาชน ถ้าชำรุด สูญหาย หรือข้อมูลในสาระสำคัญ ต้องยื่นคำขอรับใบแทนภายใน 15 วันนับแต่วันที่ทราบถึงการชำรุด สูญหายหรือข้อมูล หากฝ่าฝืนอาจต้องรับผิดชอบทั้งทางแพ่งและทางอาญา

การปรับราคาค่างานก่อสร้าง (ค่า K)

1. เงื่อนไขและหลักเกณฑ์

1.1 สัญญาแบบปรับราคาได้นี้ ให้ใช้กับงานก่อสร้างทุกประเภท รวมถึงงานปรับปรุงและซ่อมแซม ซึ่งเบิกจ่ายค่างานในลักษณะหมวดค่าครุภัณฑ์ ที่ดินและสิ่งก่อสร้าง หมวดเงินอุดหนุนและหมวดรายจ่ายอื่นที่เบิกจ่ายในลักษณะค่าที่ดินและสิ่งก่อสร้าง ที่อยู่ในเงื่อนไขและหลักเกณฑ์ตามที่กำหนดนี้

1.2 สัญญาแบบปรับราคาได้นี้ ให้ใช้ได้ทั้งในกรณีเพิ่มหรือลดค่างานจากค่างานเดิมตามสัญญาเมื่อดัชนีราคา ซึ่งจัดทำขึ้นโดยกระทรวงพาณิชย์ มีการเปลี่ยนแปลงสูงขึ้นหรือลดลงจากเดิม ขณะเมื่อวันเปิดซองใบเสนอราคา

1.3 การขอเงินเพิ่มค่างานก่อสร้างตามสัญญาแบบปรับราคาได้นี้ เป็นหน้าที่ของผู้รับจ้างที่จะต้องเรียกร้องภายในกำหนด 90 วัน นับตั้งแต่วันที่ผู้รับจ้างได้ส่งมอบงานงวดสุดท้าย หากพ้นกำหนดนี้ไปแล้ว ผู้รับจ้างไม่มีสิทธิที่จะเรียกร้องเงินเพิ่มค่างานก่อสร้างจากผู้ว่าจ้างได้อีกต่อไป และในกรณีที่ผู้ว่าจ้างจะต้องเรียกเงินคืนจากผู้รับจ้าง ให้ผู้ว่าจ้างที่เป็นคู่สัญญารีบเรียกเงินคืนจากผู้รับจ้างโดยเร็ว หรือให้หักค่างานของงวดต่อไป หรือให้หักเงินจากหลักประกันสัญญาแล้วแต่กรณี

1.4 การพิจารณาคำนวณเงินเพิ่มหรือลด และการจ่ายเงินเพิ่มหรือเรียกเงินคืนจากผู้รับจ้างตามเงื่อนไขของสัญญาแบบปรับราคาได้ ต้องได้รับการตรวจสอบและเห็นชอบจากสำนักงบประมาณ และให้ถือการพิจารณาวินิจฉัยของสำนักงบประมาณเป็นที่สิ้นสุด

2. ประเภทงานก่อสร้างและสูตรที่ใช้กับสัญญาแบบปรับราคาได้

ในการพิจารณาเพิ่มหรือลดราคาค่างานก่อสร้าง ให้คำนวณตามสูตรดังนี้

$$P = (Po) \times (K)$$

กำหนดให้

P = ราคาค่างานต่อหน่วยหรือราคาค่างานเป็นงวดที่จะต้องจ่ายให้ผู้รับจ้าง

Po = ราคาค่างานต่อหน่วยที่ผู้รับจ้างประมูลได้ หรือราคาค่างานเป็นงวดซึ่งระบุไว้ในสัญญาแล้วแต่กรณี

K = Escalation Factor ที่หักด้วย 4% เมื่อต้องเพิ่มค่างาน หรือบวกเพิ่ม 4% เมื่อต้องเรียกค่างานคืน

Escalation Factor (K) หาได้จากสูตร ซึ่งแบ่งตามประเภทและลักษณะงานดังนี้

2.1 งานอาคาร

<u>งานอาคาร</u> หมายถึง ตัวอาคาร เช่น ที่ทำการ โรงเรียน โรงพยาบาล หอพัก ที่พักอาศัย หอประชุม อัฒจันทร์ ยิมเนเซียม สระว่ายน้ำ โรงอาหาร คลังพัสดุ โรงงาน รั้ว เป็นต้น และให้หมายความรวมถึง

2.1.1 ไฟฟ้าของอาคารบรรจบถึงสายเมนจำหน่าย แต่ไม่รวมถึงหม้อแปลงและระบบไฟฟ้าภายในบริเวณ

2.1.2 ประปาของอาคารบรรจบถึงท่อเมนจำหน่าย แต่ไม่รวมถึงระบบประปาภายในบริเวณ

2.1.3 ระบบท่อหรือระบบสายต่างๆ ที่ติดหรือฝังอยู่ในส่วนของอาคาร เช่น ท่อปรับอากาศ ท่อก๊าซ สายไฟฟ้าสำหรับเครื่องปรับอากาศ สายล่อฟ้า ฯลฯ

2.1.4 ทางระบายน้ำของอาคารจนถึงทางระบายน้ำภายนอก

2.1.5 ส่วนประกอบที่จำเป็นสำหรับอาคาร เฉพาะส่วนที่ติดกับอาคาร โดยมีการก่อสร้างหรือประกอบพร้อมกับการก่อสร้างอาคาร แต่ไม่รวมถึงเครื่องจักรหรือเครื่องมือกลที่นำมาประกอบหรือติดตั้ง เช่น ลิฟต์ เครื่องคอมพิวเตอร์ เครื่องสูบน้ำ เครื่องปรับอากาศ พัดลม ฯลฯ

2.1.6 ทางเท้ารอบอาคาร ดินถม ดินดัก ห่างจากอาคารโดยรอบไม่เกิน 3 เมตร

ใช้สูตร $K = 0.25 + 0.15 Ib/Io + 0.10\ Ct/Co + 0.40 Mt/Mo + 0.10\ St/So$

นายกานต์ กัลป์ติพันธ์
(ลงชื่อ) ผู้ช่วยฯ
(ลงชื่อ) ผู้ช่วยฯ
(นางสาวเพียรทิพย์ ตลสุข) พยาน
(ลงชื่อ)
(นางสาวสุปราณี กลางวิชัย)

2.2 งานดิน

<u>งานดิน</u> หมายถึง การขุดดิน การตักดิน การบดอัดดิน การขุด-ถมบดอัดแน่นเขื่อน คลอง คันคลอง คันกั้นน้ำ ตันทาง ซึ่งต้องใช้เครื่องจักร เครื่องมือกลปฏิบัติงาน

สำหรับการถมดินให้หมายความรวมถึง การถมดินหรือทรายหรือวัสดุอื่น ที่มีการควบคุมคุณสมบัติของวัสดุนั้นๆ และมีข้อกำหนดวิธีการถม รวมทั้งมีการบดอัดแน่นโดยใช้เครื่องจักร เครื่องมือกลเพื่อให้ได้มาตรฐานตามที่กำหนดใช้ เช่นเดียวกับงานก่อสร้างถนนหรือเขื่อนชลประทาน

ทั้งนี้ ให้รวมถึงงานประเภท Embankment, Excavation, Subbase, Selected Material, Untreated Base และ Shoulder

ใช้สูตร K = 0.30 + 0.10It/Io + 0.40Et/Eo + 0.20Ft/Fo

2.3 งานหินเรียง

<u>งานหินเรียง</u> หมายถึง งานหินขนาดใหญ่นำมาเรียงกันเป็นชั้นให้เป็นระเบียบจนได้ความหนาที่ต้องการ โดยใช้ช่องว่างระหว่างหินใหญ่จะแซมด้วยหินย่อยหรือกรวดขนาดต่างๆ และทรายให้เต็มช่องว่าง มีการควบคุมคุณสมบัติของวัสดุและมีข้อกำหนดวิธีปฏิบัติโดยใช้เครื่องจักร เครื่องมือกล หรือแรงคน และให้หมายความรวมถึงงานหินทิ้ง งานหินเรียงยาแนว หรืองานหินใหญ่ที่มีลักษณะคล้ายคลึงกัน เพื่อการป้องกันการกัดเซาะพังทลายของลาดตลิ่งและท้องลำน้ำ

ใช้สูตร K = 0.40 + 0.20It/Io + 0.20Mt/Mo + 0.20Ft/Fo

2.4 งานผิวทาง Asphaltic Concrete, Penetration Macadam

ใช้สูตร K = 0.30 + 0.10Mt/Mo + 0.40At/Ao + 0.10Et/Eo + 0.10Ft/Fo

2.5 งานผิวถนนคอนกรีตเสริมเหล็ก

<u>งานผิวถนนคอนกรีตเสริมเหล็ก</u> หมายถึง ผิวถนนคอนกรีตที่ใช้เหล็กเสริมซึ่งประกอบด้วยตะแกรงเหล็กเส้นหรือตะแกรงลวดเหล็กกล้าเชื่อมติด (Welded Steel Wire Fabric) เหล็กเดือย (Dowel Bar) เหล็กยึด (Deformed Tie Bar) และรอยต่อต่างๆ (Joint) ทั้งนี้ ให้หมายความรวมถึงแผ่นพื้นคอนกรีตเสริมเหล็กบริเวณคอสะพาน (R.C. Bridge Approach) ด้วย

ใช้สูตร K = 0.30 + 0.10It/Io + 0.35Ct/Co + 0.10Mt/Mo + 0.15St/So

2.6 งานท่อระบายน้ำคอนกรีตเสริมเหล็กและงานบ่อพัก

<u>งานท่อระบายน้ำคอนกรีตเสริมเหล็กและงานบ่อพัก</u> หมายถึง ท่อคอนกรีตเสริมเหล็กสำหรับงานระบายน้ำ (Precast Reinforced Concrete Drainage Pipe) งานรางระบายน้ำคอนกรีตเสริมเหล็ก งานตาดคอนกรีตเสริมเหล็กรางระบายน้ำและบริเวณคอสะพาน รวมทั้งงานบ่อพักคอนกรีตเสริมเหล็กและงานคอนกรีตเสริมเหล็กอื่นที่มีรูปแบบและลักษณะงานคล้ายคลึงกัน เช่น งานบ่อพัก (Manhole) ท่อร้อยสายโทรศัพท์ ท่อร้อยสายไฟฟ้า เป็นต้น

ใช้สูตร K = 0.35 + 0.20It/Io + 0.15Ct/Co + 0.15Mt/Mo + 0.15St/So

2.7 งานโครงสร้างคอนกรีตเสริมเหล็กและงานเขื่อนกันดิน

<u>งานโครงสร้างคอนกรีตเสริมเหล็กและงานเขื่อนกันดิน</u> (หมายถึง สะพานคอนกรีตเสริมเหล็ก โครงสร้างฐานรากคอนกรีตเสริมเหล็กคอสะพาน (R.C. Bearing Unit) ท่อสี่เหลี่ยมคอนกรีตเสริมเหล็ก (R.C. Box Culvert) หอถังน้ำโครงสร้างคอนกรีตเสริมเหล็ก เขื่อนกันดินคอนกรีตเสริมเหล็ก ท่าเทียบเรือคอนกรีตเสริมเหล็กและสิ่งก่อสร้างยื่นที่มีลักษณะคล้ายคลึงกัน

ใช้สูตร K = 0.30 + 0.10It/Io + 0.15Ct/Co + 0.20Mt/Mo + 0.25St/So

นายกานต์ กัลป์ติบันห์ ผู้ว่าจ้าง
(ลงชื่อ)
(นางสาวเพียรทวน ตลสุข)
ตำแหน่ง ผู้อำนวยการ
(ลงชื่อ)
(นายสำเนา บัวเงิน)

2.8 งานโครงสร้างเหล็ก

<u>งานโครงสร้างเหล็ก</u> หมายถึง สะพานเหล็กสำหรับคนเดินข้ามถนน โครงเหล็กสำหรับติดตั้งป้ายจราจรชนิดแขวนสูง เสาไฟฟ้าแรงสูง เสาวิทยุ เสาโทรทัศน์ หรืองานโครงเหล็กอื่นที่มีลักษณะคล้ายคลึงกัน แต่ไม่รวมถึงงานติดตั้งเสาโครงเหล็กสายส่งของการไฟฟ้าฝ่ายผลิตแห่งประเทศไทย

ใช้สูตร K = 0.25 + 0.10It/Io + 0.05Ct/Co + 0.20Mt/Mo + 0.40St/So

2.9 งานระบบสาธารณูปโภค

2.9.1 <u>งานวางท่อ AC และ PVC</u>

2.9.1.1 ในกรณีที่ผู้ว่าจ้างเป็นผู้จัดหาท่อและหรืออุปกรณ์ให้

ใช้สูตร K = 0.50 + 0.25It/Io + 0.25Mt/Mo

2.9.1.2 ในกรณีที่ผู้รับจ้างเป็นผู้จัดหาท่อ AC และหรืออุปกรณ์

ใช้สูตร K = 0.40 + 0.10It/Io + 0.10Mt/Mo + 0.40Act/Aco

2.1.9.3 ในกรณีที่ผู้รับจ้างเป็นผู้จัดหาท่อ PVC และหรืออุปกรณ์

ใช้สูตร K = 0.40 + 0.10It/Io + 0.10Mt/Mo + 0.40PVCt/PVCo

2.9.2 <u>งานวางท่อเหล็กเหนียวและท่อ Hydensity Polyethylene</u>

2.9.2.1 ในกรณีที่ผู้ว่าจ้างเป็นผู้จัดหาท่อและหรืออุปกรณ์ให้

ใช้สูตร K = 0.40 + 0.10It/Io + 0.15Mt/Mo + 0.20Et/Eo + 0.15Ft/Fo

2.9.2.2 ในกรณีที่ผู้รับจ้างเป็นผู้จัดหาท่อเหล็กเหนียวและหรืออุปกรณ์ และให้รวมถึงงาน Transmission Conduit

ใช้สูตร K = 0.40 + 0.10It/Io + 0.10Mt/Mo + 0.10Et/Eo + 0.30GIPt/GIPo

2.9.2.3 ในกรณีที่ผู้รับจ้างเป็นผู้จัดหาท่อ Hydensity Polyethylene และหรืออุปกรณ์

ใช้สูตร K = 0.50 + 0.10It/Io + 0.10Mt/Mo + 0.30Pet/Peo

2.9.3 <u>งานปรับปรุงระบบอุโมงค์ส่งน้ำและงาน Secondary Lining</u>

ใช้สูตร K = 0.40 + 0.10It/Io + 0.15Et/Eo + 0.35GIPt/GIPo

2.9.4 <u>งานวางท่อ PVC หุ้มด้วยคอนกรีต</u>

ใช้สูตร K = 0.30 + 0.10It/Io + 0.20Ct/Co + 0.05Mt/Mo + 0.05St/So + 0.30PVCt/PVCo

2.9.5 <u>งานวางท่อ PVC กลบทราย</u>

ใช้สูตร K = 0.25 + 0.05It/Io + 0.05Mt/Mo + 0.65PVCt/PVCo

2.9.6 <u>งานวางท่อเหล็กอาบสังกะสี</u>

ใช้สูตร K = 0.25 + 0.25It/Io + 0.50GIPt/GIPo

(ลงชื่อ) ผู้ว่าจ้าง
นายกานต์ กัลป์ติบุตร์

ดัชนีราคาที่ใช้คำนวณตามสูตร

K = Escalation Factor

It = ดัชนีราคาผู้บริโภคทั่วไปของประเทศ ในเดือนที่ส่งงานแต่ละงวด

Io = ดัชนีราคาผู้บริโภคทั่วไปของประเทศ ในเดือนที่เปิดซองประกวดราคา

Ct = ดัชนีราคาซีเมนต์ ในเดือนที่ส่งงานแต่ละงวด

Co = ดัชนีราคาซีเมนต์ ในเดือนที่เปิดซองประกวดราคา

(ลงชื่อ) ผู้รับจ้าง
(นางพรทิพ)

(ลงชื่อ)
(นางสาวเพียรทาน ดีลสุข)

(ลงชื่อ)
(นายภาคิน นัวเจิน)

(นางสาวสุนิราณี กลางวิชัย)

Mt = ดัชนีราคาวัสดุก่อสร้าง (ไม่รวมเหล็กและซีเมนต์) ในเดือนที่ส่งงานแต่ละงวด

Mo = ดัชนีราคาวัสดุก่อสร้าง (ไม่รวมเหล็กและซีเมนต์) ในเดือนที่เปิดซองประกวดราคา

St = ดัชนีราคาเหล็ก ในเดือนที่ส่งงานแต่ละงวด

So = ดัชนีราคาเหล็ก ในเดือนที่เปิดซองประกวดราคา

Gt = ดัชนีราคาเหล็กแผ่นเรียบที่ผลิตในประเทศ ในเดือนที่ส่งงานแต่ละงวด

Go = ดัชนีราคาเหล็กแผ่นเรียบที่ผลิตในประเทศ ในเดือนที่เปิดซองประกวดราคา

At = ดัชนีราคาแอสฟัลต์ ในเดือนที่ส่งงานแต่ละงวด

Ao = ดัชนีราคาแอสฟัลต์ ในเดือนที่เปิดซองประกวดราคา

Et = ดัชนีราคาเครื่องจักรกลและบริภัณฑ์ ในเดือนที่ส่งงานแต่ละงวด

Eo = ดัชนีราคาเครื่องจักรกลและบริภัณฑ์ ในเดือนที่เปิดซองประกวดราคา

Ft = ดัชนีราคาน้ำมันดีเซลหมุนเร็ว ในเดือนที่ส่งงานแต่ละงวด

Fo = ดัชนีราคาน้ำมันดีเซลหมุนเร็ว ในเดือนที่เปิดซองประกวดราคา

Act = ดัชนีราคาท่อซีเมนต์ใยหิน ในเดือนที่ส่งงานแต่ละงวด

Aco = ดัชนีราคาท่อซีเมนต์ใยหิน ในเดือนที่เปิดซองประกวดราคา

PVCt = ดัชนีราคาท่อ PVC ในเดือนที่ส่งงานแต่ละงวด

PVCo = ดัชนีราคาท่อ PVC ในเดือนที่เปิดซองประกวดราคา

GIPt = ดัชนีราคาท่อเหล็กอาบสังกะสี ในเดือนที่ส่งงานแต่ละงวด

GIPo = ดัชนีราคาท่อเหล็กอาบสังกะสี ในเดือนที่เปิดซองประกวดราคา

PEt = ดัชนีราคาท่อ Hydensity Polyethylene ในเดือนที่ส่งงานแต่ละงวด

PEo = ดัชนีราคาท่อ Hydensity Polyethylene ในเดือนที่เปิดซองประกวดราคา

Wt = ดัชนีราคาสายไฟฟ้า ในเดือนที่ส่งงานแต่ละงวด

Wo = ดัชนีราคาสายไฟฟ้า ในเดือนที่เปิดซองประกวดราคา

3. วิธีการคำนวณที่ใช้กับสัญญาแบบปรับราคาได้

3.1 การคำนวณค่า K จากสูตรตามลักษณะงานนั้นๆ ให้ใช้ตัวเลขดัชนีราคาวัสดุก่อสร้างของกระทรวงพาณิชย์ โดยใช้ฐานของปี 2530 เป็นเกณฑ์ในการคำนวณ

3.2 การคำนวณค่า K สำหรับกรณีที่มีงานก่อสร้างหลายประเภทรวมอยู่ในสัญญาเดียวกัน จะต้องแยกค่างานก่อสร้างแต่ละประเภทให้ชัดเจนตามลักษณะของงานนั้น และให้สอดคล้องกับสูตรที่กำหนดไว้

3.3 การคำนวณหาค่า K กำหนดให้ใช้เลขทศนิยม 3 ตำแหน่งทุกขั้นตอนโดยไม่มีการปัดเศษ และกำหนดให้ทำเลขสัมพันธ์ (เปรียบเทียบ) ให้เป็นผลสำเร็จก่อน แล้วจึงนำผลลัพธ์ไปคูณกับตัวเลขคงที่หน้าเลขสัมพันธ์นั้น

3.4 ให้พิจารณาเงินเพิ่มหรือลดราคาค่างานจากราคาที่ผู้รับจ้างทำสัญญาตกลงกับผู้ว่าจ้าง เมื่อค่า K ตามสูตรสำหรับงานก่อสร้างนั้นๆ ในเดือนที่ส่งมอบงานมีค่าเปลี่ยนแปลงไปจากค่า K ในเดือนเปิดซองราคามากกว่า 4% ขึ้นไป โดยนำเฉพาะส่วนที่เกิน 4% มาคำนวณปรับเพิ่มหรือลดค่างานแล้วแต่กรณี (โดยไม่คิด 4% แรกให้)

3.5 ในกรณีที่ผู้รับจ้างไม่สามารถทำการก่อสร้างให้แล้วเสร็จตามระยะเวลาในสัญญา โดยเป็นความผิดของผู้รับจ้าง ค่า K ตามสูตรต่างๆ ที่จะนำมาใช้ในการคำนวณค่างานให้ใช้ค่า K ของเดือนสุดท้ายตามสัญญา หรือค่า K ของเดือนที่ส่งมอบงานจริง แล้วแต่ว่าค่า K ตัวใดจะมีค่าน้อยกว่า

3.6 การจ่ายเงินแต่ละงวดให้จ่ายค่าจ้างงานที่ผู้รับจ้างทำได้ในงวดนั้นตามสัญญาไปก่อน ส่วนค่างานที่เพิ่มหรือค่างานลดลงซึ่งจะคำนวณได้ต่อเมื่อทราบดัชนีราคาวัสดุก่อสร้างซึ่งนำมาคำนวณหาค่า K ของเดือนที่ส่งมอบงานงวดนั้นๆ เป็นที่แน่นอนแล้ว เมื่อคำนวณเงินเพิ่มได้ให้ทำความตกลงเรื่องการเงินกับผู้รับจ้างประกอบ

(ลงชื่อ) ผู้ว่าจ้าง

(ลงชื่อ) ผู้รับจ้าง

(ลงชื่อ) ตรวจสอบความถูกต้อง

นางสาวสุปราณี กลางวิชิต (นายวิทาศิน บัวเงิน)

สูตรการปรับราคา 35สูตร

สูตรการปรับราคา ค่าก่อสร้าง

	ประเภทงาน	รายละเอียดสูตร
1	งานอาค ร	K 1 = 0.25 + 0.15* It / Io + 0.10* Ct / Co + 0.40* Mt / Mo + 0.10* St / So
2	งานดิน	K 2.1 = 0.30 + 0.10* It / Io + 0.40* Et / Eo + 0.20* Ft / Fo
2	งานหินย ย	K 2.2 = 0.40 + 0.20* It / Io + 0.20* Mt / Mo + 0.20* Ft / Fo
2	งานเจาะ ระเบิดหิน	K 2.3 = 0.45 + 0.15* It / Io + 0.10* Mt / Mo +0.20* Et / Eo +0.10* Ft / Fo
3	งานผิวจ ง PC,TC,SC	K 3.1 = 0.30 + 0.40* At / Ao + 0.20* Et / Eo + 0.10* Ft / Fo
3	งานผิวจ ง ST,SS	K 3.2 = 0.30 + 0.10* Mt / Mo + 0.30*At / Ao + 0.20* Et / Eo + 0.10* Ft / Fo
3	งานผิวจ ง AC, PM	K 3.3 = 0.30 + 0.10* Mt / Mo + 0.40*At / Ao + 0.10* Et / Eo + 0.10* Ft / Fo
3	งานถนน คสล	K 3.4 = 0.30 + 0.10* It / Io + 0.35*Ct / Co + 0.10* Mt / Mo + 0.15* St / So
3	งานดูแล ะบ่อพัก คสล	K 3.5 = 0.35 + 0.20* It / Io + 0.15*Ct / Co + 0.15* Mt / Mo + 0.15* St / So
3	งานสะพ าน เขื่อน ท่าเรือ	K 3.6 = 0.30 + 0.10* It / Io + 0.15*Ct / Co + 0.20* Mt / Mo + 0.25* St / So
3	งานโครงสร้างเหล็ก	K 3.7 = 0.25 + 0.10* It / Io + 0.05*Ct / Co + 0.20* Mt / Mo + 0.40* St / So
4	งานอาค ารชลประทาน ไม่รวมบานเหล็ก	K 4.1 = 0.40 + 0.20* It / Io + 0.10*Ct / Co + 010* Mt / Mo + 0.20* St / So
4	งานอาค ารชลประทาน รวมบานเหล็ก	K 4.2 = 0.35 + 0.20* It / Io + 0.10*Ct / Co + 010* Mt / Mo + 0.25* St / So
4	งานบาน เหล็ก	K 4.3 = 0.35 + 0.20* It / Io + 0.45*Gt /Go
4	งานเหล็ กเสริมและสมอรั้ง	K 4.4 = 0.25 + 0.15* It / Io + 0.60*St /So
4	งานคอ กรีตไม่รวมเหล็ก	K 4.5 = 0.40 + 0.15* It / Io + 0.25*Ct / Co + 0.20* Mt / Mo
4	งานเจาะ	K 4.6 = 0.40 + 0.20* It / Io + 0.10* Mt / Mo +0.20* Et / Eo +0.10* Ft / Fo
4	งานอัด ดน้ำปูน	K 4.7 = Ct / Co
5	รับวางท อ AC,PVC	K 5.1.1 = 0.50 + 0.25* It / Io + 0.25* Mt / Mo
5	จัดหาแ ะรับวางท่อ AC	K 5.1.2 = 0.40 + 0.10* It / Io + 0.10* Mt / Mo + 0.40*ACt /Aco
5	จัดหาแ ะรับวางท่อ PVC	K 5.1.3 = 0.40 + 0.10* It / Io + 0.10* Mt / Mo + 0.40* PVCt / PVCo
5	รับวาง ท อ GSP HDPE	K 5.2.1 = 0.40 + 0.10* It / Io + 0.15* Mt / Mo + 0.20* Ct / Co +0.15* Ft / Fo
5	จัดหาแ ะรับวางท่อ GSP	K 5.2.2 = 0.40 + 0.10* It / Io + 0.10* Mt / Mo + 0.10* Et / Eo +0.30* GIPt / GIPo
5	จัดหาแ ละรับวางท่อ HDPE	K 5.2.3 = 0.50 + 0.10* It / Io + 0.10* Mt / Mo + 0.30* PEt / PEo
5	งานปรับปรุงอุโมงค์ส่งน้ำ	K 5.3 = 0.40 + 0.10* It / Io + 0.15* Et / Eo + 0.35* GIPt / GIPo
5	งานวางท่อ PVC หุ้มคอนกรีต	K 5.4 = 0.30+0.10*It / Io+0.20*Ct / Co+0.05*Mt /Mo+ 0.30* PVCt / PVCo + 0.05* St / So
5	งานวางท่อ PVC กลบทราย	K 5.5 = 0.25 + 0.05* It / Io + 0.05* Mt / Mo + 0.65* PVCt / PVCo
5	งานวางท่อ GIP	K 5.6 = 0.25 + 0.25* It / Io + 0.50* GIPt / GIPo
5	งานโครงเหล็กเสาส่ง	K 5.7.1 = 0.60 + 0.25* It / Io + 0.15* Ft / Fo
5	งานฐานรากเสาส่ง	K 5.7.2 = 0.35 + 0.20* It / Io + 0.20* Ct / Co + 0.15* Ft / Fo + 0.10* St / So
5	งานฐานรากอุปกรณ์สถานีย่อย	K 5.7.3 = 0.50 + 0.20* It / Io + 0.15*Ct / Co + 0.15* Mt / Mo + 0.15* St / So
5	งานเสาเข็มอัดแรง	K 5.8.1 = 0.35 + 0.15* It / Io + 0.20*Ct / Co + 0.30* St / So
5	งานเสาเข็ม CAST in PLACE	K 5.8.2 = 0.30 + 0.10* It / Io + 0.25*Ct / Co + 0.35* St / So
5	งานสายส่งแรงสูง เฉพาะค่าแรง	K 5.9.1 = 0.60 + 0.05* It / Io + 0.10* Mt / Mo + 0.05* Ft / Fo
5	งานสายส่งแรงสูง รวมจัดหาและติดตั้ง	K 5.9.2 = 0.45 + 0.05* It / Io + 0.05* Ft / Fo + 0.20* Mt / Mo + 0.05* Wt / Wo

(ลงชื่อ) นายกานต์ กัลปิตินันท์ ผู้ว่าจ้าง

(ลงชื่อ) (นางสาวเพียรทาน คลสุขะ) ผู้ตรวจรับงาน

(ลงชื่อ) (นางเจริญ บัวเล็ก) ผู้ตรวจสอบ

ผู้ตรวจสอบ ตลาดวิจัย

ภาคผนวก ๑

ตารางการจัดทำแผนการใช้พัสดุที่ผลิตภายในประเทศ

โครงการ .....

รายการพัสดุหรือครุภัณฑ์ที่ใช้ในโครงการ
แผนการใช้พัสดุที่ผลิตภายในประเทศ

ลำดับ	รายการ	หน่วย	ปริมาณ	ราคาต่อหน่วย (บาท)	เป็นเงิน (รวม)	พัสดุ ในประเทศ	พัสดุ ต่างประเทศ
๑	ปูนซีเมนต์						
๒	กระเบื้อง						
๓	ฝ้าเพดาน						
๔	หลอดไฟ						
๕	โคมไฟ						
รวม					xxx	xxx	xxx
อัตรา (ร้อยละ)					๑๐๐	๗๐	๓๐

ลงชื่อ ..... (คู่สัญญาฝ่ายผู้รับจ้าง)
( )

(ลงชื่อ) ผู้ว่าจ้าง
นายกานต์ กัลป์ตินันท์)
(ลงชื่อ) ผู้รับจ้าง
(ไกษมภพ
(ลงชื่อ) พยาน
(นางสาวเพียรทาน ตลุจ)
(ลงชื่อ) พยาน
( )
นางสุปราณี กลางวิชัย

ภาคผนวก ๒

ตารางการจัดทำแผนการใช้เหล็กที่ผลิตภายในประเทศ

โครงการ .....

รายการพัสดุหรือครุภัณฑ์ที่ใช้ในโครงการ
แผนการใช้เหล็กที่ผลิตภายในประเทศ
ปริมาณเหล็กทั้งโครงการ xxx (ตัน)

ลำดับ	รายการ	หน่วย	ปริมาณ	เหล็ก ในประเทศ	เหล็ก ต่างประเทศ
๑	เหล็กเส้น	ตัน			
๒	เหล็กข้องอ	ตัน			
๓	เหล็กเส้นกรม	ตัน			
๔					
๕					
รวม			xxx	xxx	xxx
อัตรา (ร้อยละ)			๑๐๐	๙๐	๑๐

ลงชื่อ ..... (คู่สัญญาฝ่ายผู้รับจ้าง)
( )

(ลงชื่อ)
นายกานต์ กัลปัตนนท์ ผู้ว่าจ้าง
(ลงชื่อ)
(นายนพ[illegible] ผู้ว่าจ้าง
(ลงชื่อ)
([illegible]เมธรทาน ตลสุข)
(ลงชื่อ) พยาน
( )
นางสาวสุปราณี กลางวิจัย